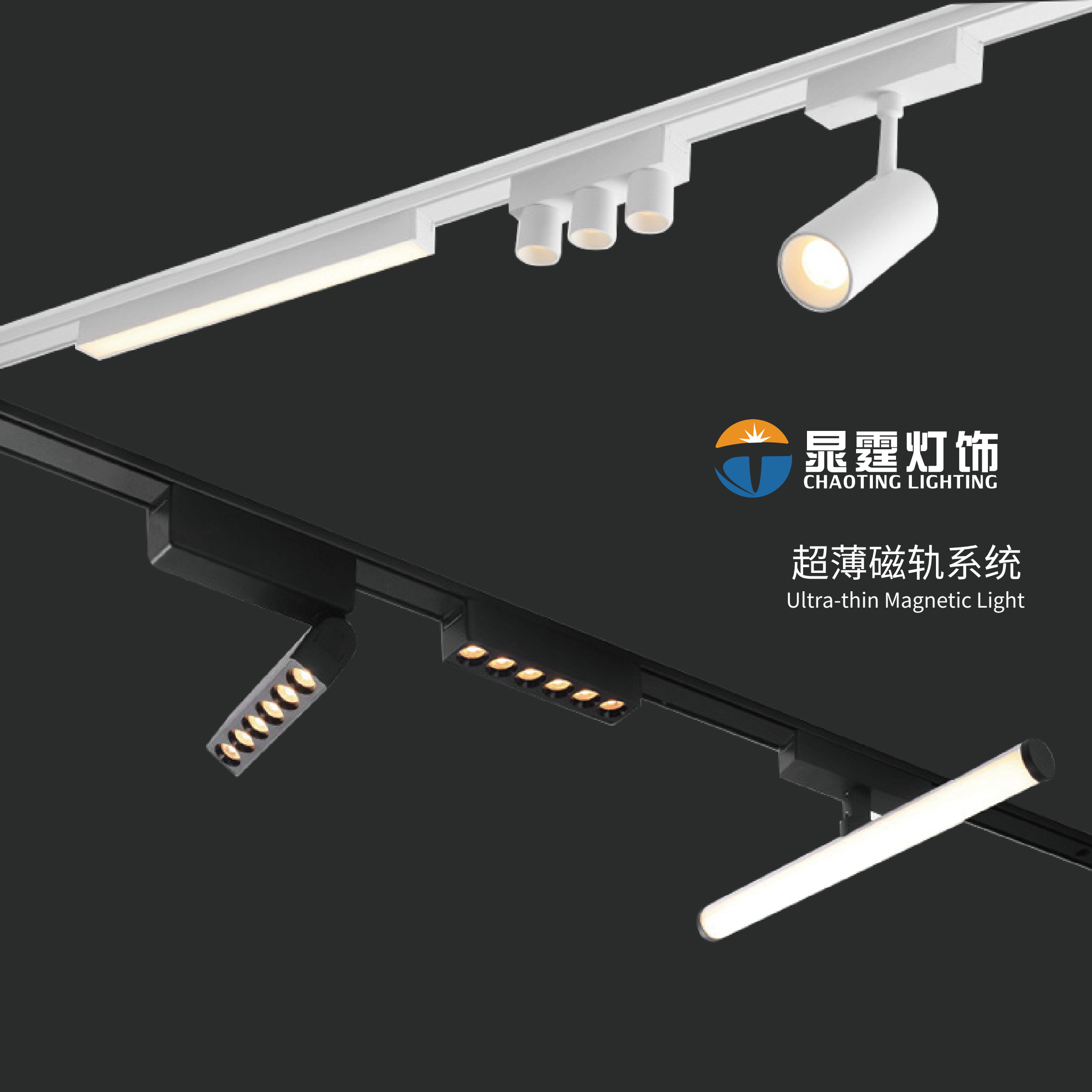

晟霆灯饰
CHAOTING LIGHTING

超薄磁轨系统

Ultra-thin Magnetic Light

我们的荣誉

HONOR

关于我们

佛山市南海银照灯饰电器有限公司坐落于粤港澳大湾区著名的制造业城市-佛山，
本公司是一家专业从事LED轨道照明产品及配件的研发、OEM、销售及售后服务的制造商。
公司拥有将近20000多平方米的生产广房，65多名经验丰富的技术人员。
银照灯饰为您提供专业的磁吸轨道及LED轨道灯饰系统应用解决方案。

Foshan Sampo Lighting Co., Ltd. is located in Foshan, a famous manufacturing city in the China Greater Bay Area. The company is a manufacturer specializing in R&D, OEM, sales and after-sales service of LED track lighting products and accessories. The company has nearly 20,000 square meters of production plants, and more than 65 experienced technicians. Sampo Lighting provides professional application solution for magnetic track system and LED track light system.

M26-超薄磁轨系统
Ultra thin Magnetic Track System

M26-超薄磁轨系统
Ultra thin Magnetic Track System

6mm超薄厚度

轨道条可融入于无主灯方案
针对后装、工装市场，
安装更简单，更便捷，
可自行DIY拼接，创造更简洁的空间美感

6mm

线条格栅

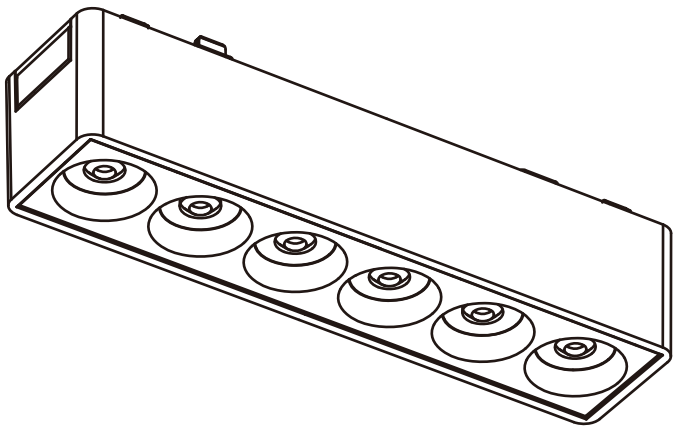

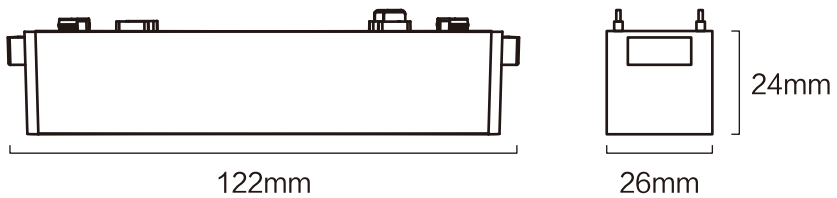

型号：YZ-M26-6S	Product Code：YZ-M26-6S
功率：6W	Watt：6W
显指：Ra＞90	CRI：Ra＞90
电压：48V	Voltage：48V
尺寸：122x26x24mm	Product Size：122x26x24mm
颜色：黑 / 白	Color：Black / White
材质：铝+塑料	Material: aluminum + plastic

色温/CCT

3000K/4000K/5700K

光束角/Beam angle

24°

系统选配/System Options

ON-OFF 2.4GHz mijia ZigBee Bluetooth

线条格栅

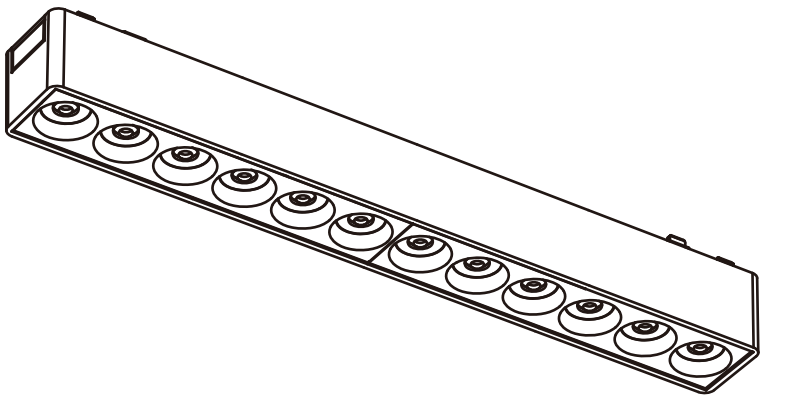

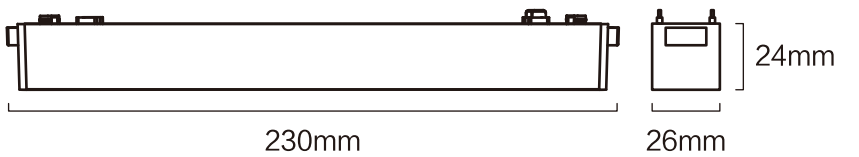

型号：YZ-M26-12S	Product Code：YZ-M26-12S
功率：12W	Watt：12W
显指：Ra＞90	CRI：Ra＞90
电压：48V	Voltage：48V
尺寸：230x26x24mm	Product Size：230x26x24mm
颜色：黑 / 白	Color：Black / White
材质：铝+塑料	Material: aluminum + plastic

色温/CCT

3000K/4000K/5700K

光束角/Beam angle

24°

系统选配/System Options

ON-OFF 2.4GHz mijia ZigBee Bluetooth

线条格栅

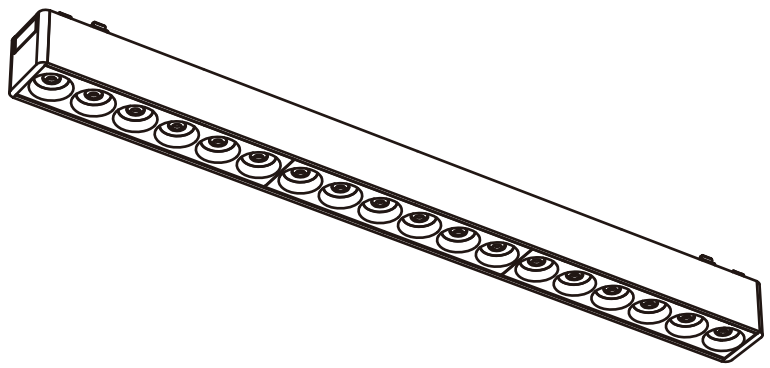

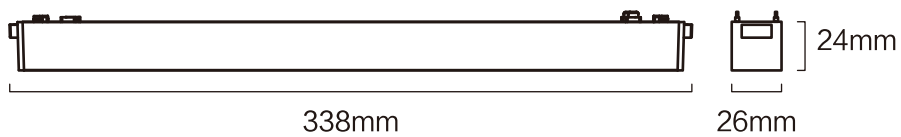

型号：YZ-M26-18S	Product Code：YZ-M26-18S
功率：18W	Watt：18W
显指：Ra＞90	CRI：Ra＞90
电压：48V	Voltage：48V
尺寸：338x26x24mm	Product Size：338x26x24mm
颜色：黑 / 白	Color：Black / White
材质：铝+塑料	Material: aluminum + plastic

色温/CCT

3000K/4000K/5700K

光束角/Beam angle

24°

系统选配/System Options

ON-OFF 2.4GHz mijia ZigBee Bluetooth

线条格栅

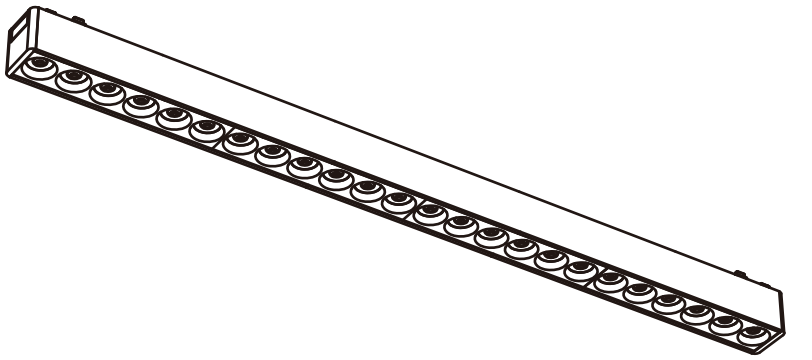

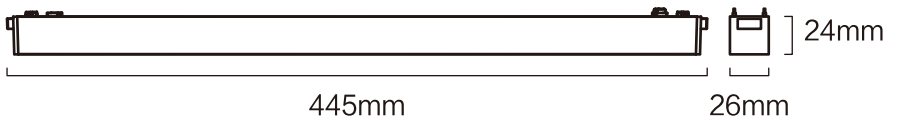

型号：YZ-M26-24S	Product Code：YZ-M26-24S
功率：24W	Watt：24W
显指：Ra＞90	CRI：Ra＞90
电压：48V	Voltage：48V
尺寸：445x26x24mm	Product Size：445x26x24mm
颜色：黑 / 白	Color：Black / White
材质：铝+塑料	Material: aluminum + plastic

色温/CCT

3000K/4000K/5700K

光束角/Beam angle

24°

系统选配/System Options

ON-OFF 2.4GHz mijia ZigBee Bluetooth

线条格栅

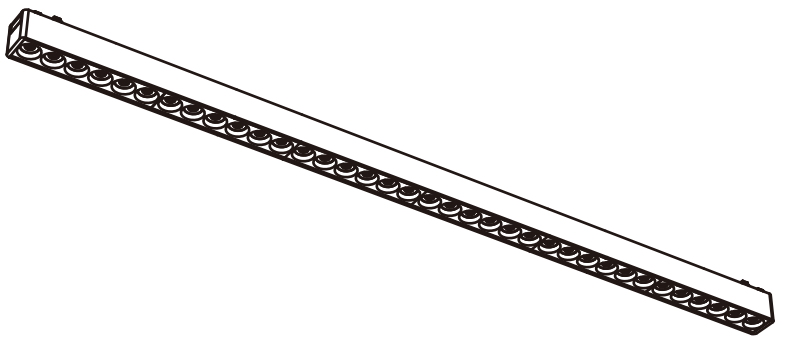

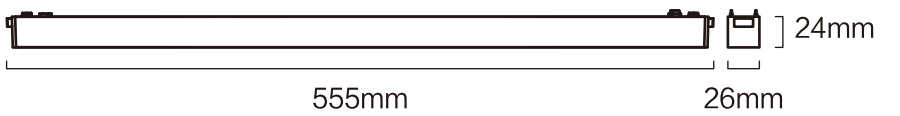

型号：YZ-M26-30S	Product Code：YZ-M26-30S
功率：30W	Watt：30W
显指：Ra＞90	CRI：Ra＞90
电压：48V	Voltage：48V
尺寸：555x26x24mm	Product Size：555x26x24mm
颜色：黑 / 白	Color：Black / White
材质：铝+塑料	Material: aluminum + plastic

色温/CCT

3000K/4000K/5700K

光束角/Beam angle

24°

系统选配/System Options

ON-OFF 2.4GHz mijia ZigBee Bluetooth

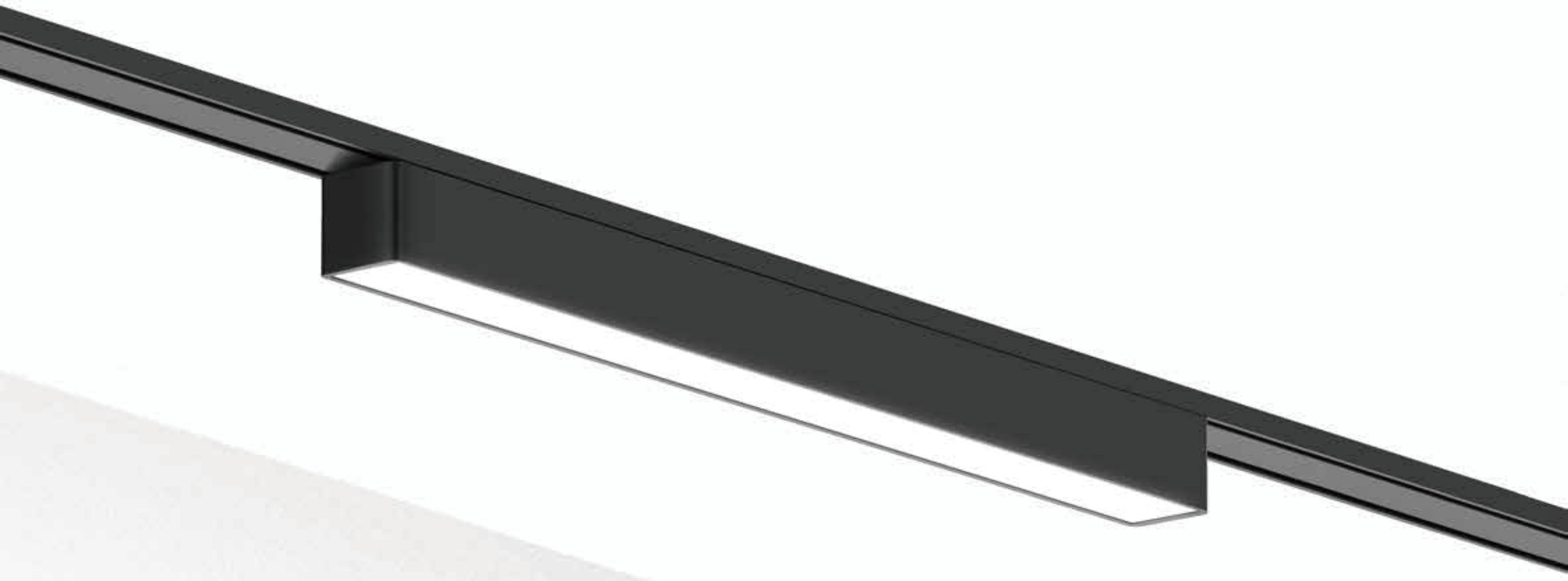

超薄磁轨系统

Ultra thin Magnetic Track System

线条泛光

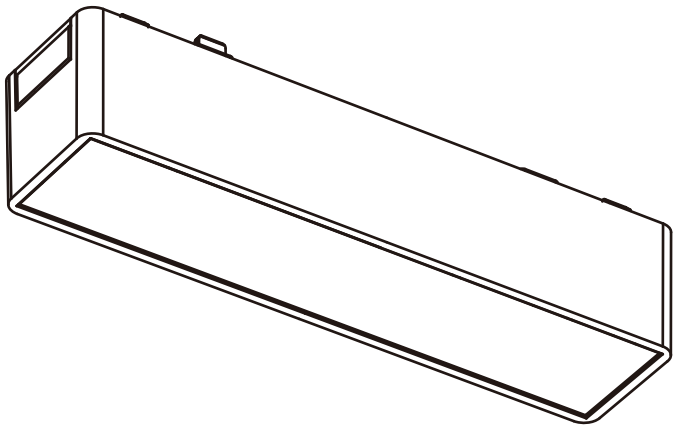

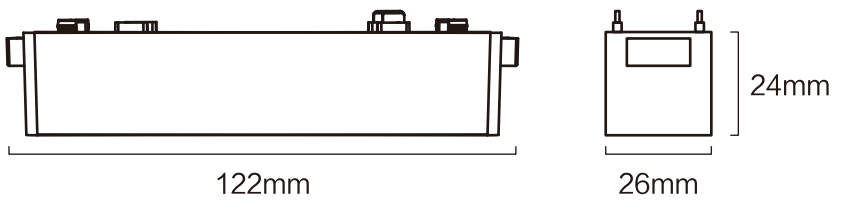

型号:YZ-M26-5F	Product Code：YZ-M26-5F
功率：5W	Watt：5W
显指：Ra＞90	CRI：Ra＞90
电压：48V	Voltage：48V
尺寸：122x26x24mm	Product Size：122x26x24mm
颜色：黑 / 白	Color：Black / White
材质：铝+塑料	Material: aluminum + plastic

色温/CCT

3000K/4000K/5700K

光束角/Beam angle

150°

系统选配/System Options

ON-OFF 2.4GHz mijia ZigBee Bluetooth

线条泛光

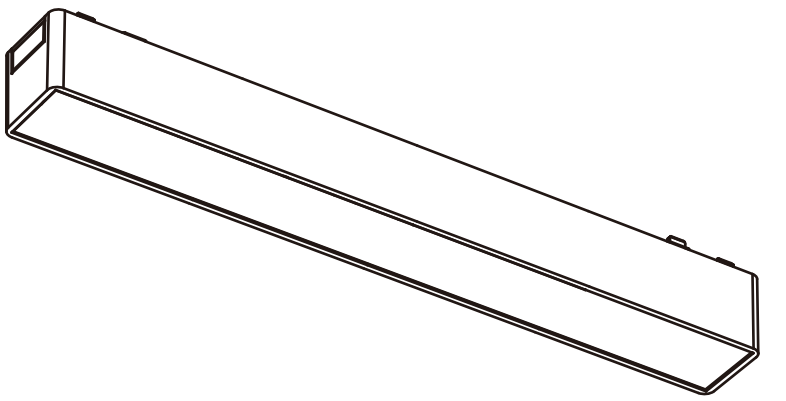

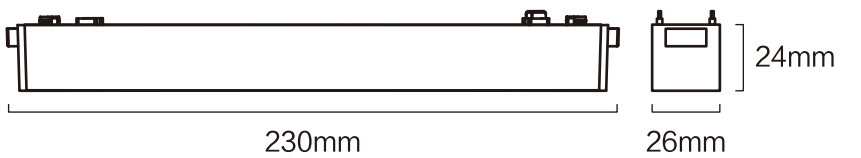

型号:YZ-M26-10F	Product Code：YZ-M26-10F
功率：10W	Watt：10W
显指：Ra＞90	CRI：Ra＞90
电压：48V	Voltage：48V
尺寸：230x26x24mm	Product Size：230x26x24mm
颜色：黑 / 白	Color：Black / White
材质：铝+塑料	Material: aluminum + plastic

色温/CCT

3000K/4000K/5700K

光束角/Beam angle

150°

系统选配/System Options

ON-OFF 2.4GHz mijia ZigBee Bluetooth

线条泛光

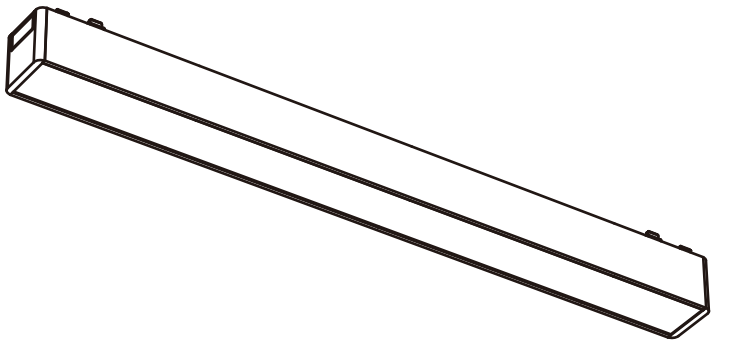

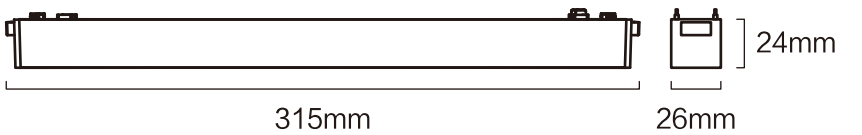

型号:YZ-M26-10F1	Product Code：YZ-M26-10F1
功率：10W	Watt：10W
显指：Ra＞90	CRI：Ra＞90
电压：48V	Voltage：48V
尺寸：315x26x24mm	Product Size：315x26x24mm
颜色：黑 / 白	Color：Black / White
材质：铝+塑料	Material: aluminum + plastic

色温/CCT

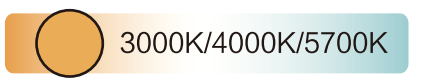

光束角/Beam angle

150°

系统选配/System Options

ON-OFF 2.4GHz mijia ZigBee Bluetooth

线条泛光

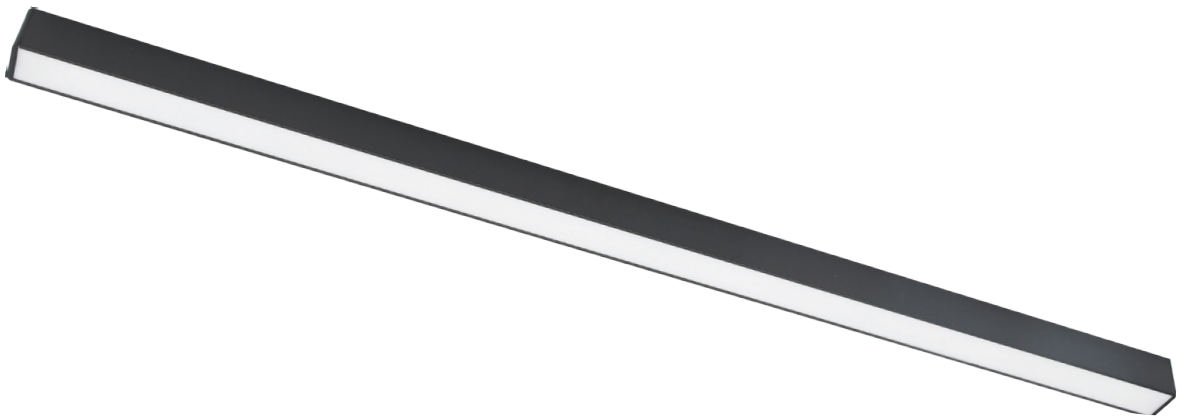

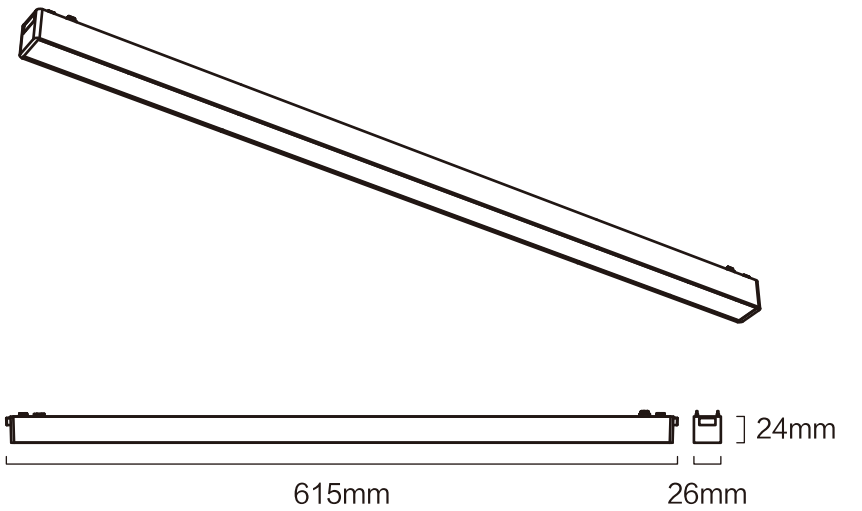

型号:YZ-M26-20F	Product Code：YZ-M26-20F
功率：20W	Watt：20W
显指：Ra＞90	CRI：Ra＞90
电压：48V	Voltage：48V
尺寸：615x26x24mm	Product Size：615x26x24mm
颜色：黑 / 白	Color：Black / White
材质：铝+塑料	Material: aluminum + plastic

色温/CCT

3000K/4000K/5700K

光束角/Beam angle

150°

系统选配/System Options

ON-OFF 2.4GHz mijia ZigBee Bluetooth

线条泛光

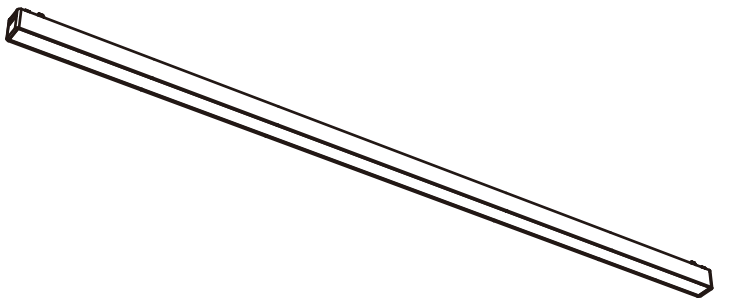

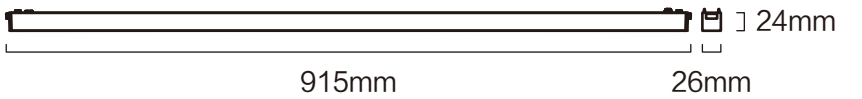

型号：YZ-M26-30F	Product Code：YZ-M26-30F
功率：30W	Watt：30W
显指：Ra＞90	CRI：Ra＞90
电压：48V	Voltage：48V
尺寸：915x26x24mm	Product Size：915x26x24mm
颜色：黑 / 白	Color：Black / White
材质：铝+塑料	Material: aluminum + plastic

色温/CCT

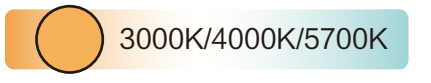

光束角/Beam angle

150°

系统选配/System Options

超薄磁轨系统

Ultra thin Magnetic Track System

折叠格栅

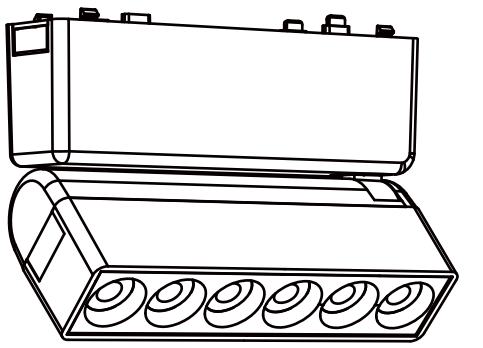

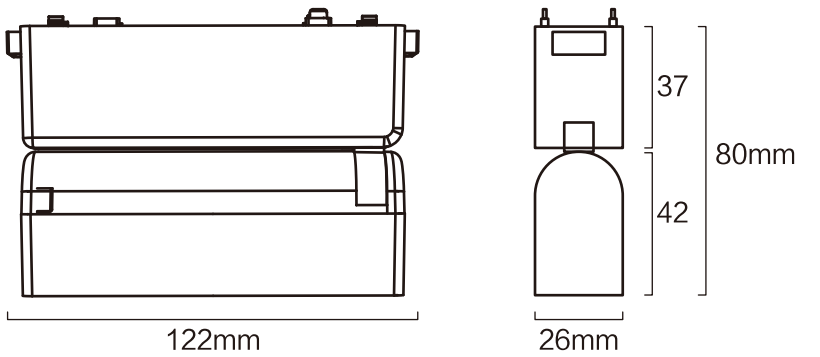

型号：YZ-M26-6ZS	Product Code：YZ-M26-6ZS
功率：6W	Watt：6W
显指：Ra＞90	CRI：Ra＞90
电压：48V	Voltage：48V
尺寸：122x26x80mm	Product Size：122x26x80mm
颜色：黑 / 白	Color：Black / White
材质：铝+塑料	Material: aluminum + plastic

色温/CCT

3000K/4000K/5700K

光束角/Beam angle

24°

系统选配/System Options

ON-OFF 2.4GHz mijia ZigBee Bluetooth

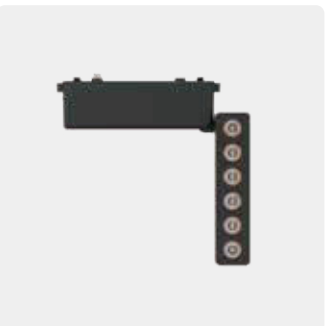

M26-超薄磁轨系统

Ultra thin Magnetic Track System

折叠格栅

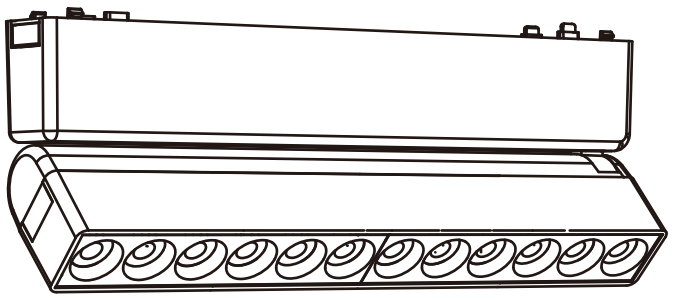

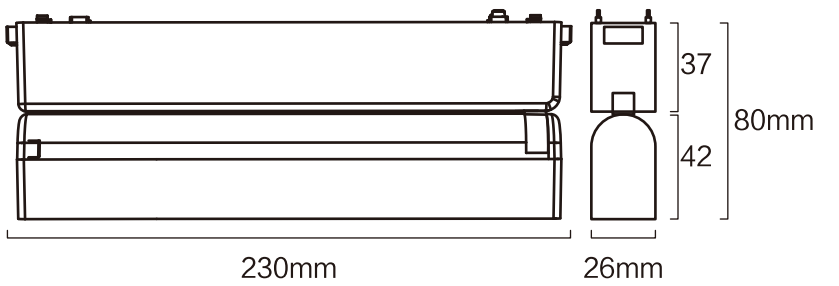

型号：YZ-M26-12ZS	Product Code：YZ-M26-12ZS
功率：12W	Watt：12W
显指：Ra＞90	CRI：Ra＞90
电压：48V	Voltage：48V
尺寸：230x26x80mm	Product Size：230x26x80mm
颜色：黑 / 白	Color：Black / White
材质：铝+塑料	Material: aluminum + plastic

色温/CCT

3000K/4000K/5700K

光束角/Beam angle

24°

系统选配/System Options

ON-OFF 2.4GHz mijia ZigBee Bluetooth

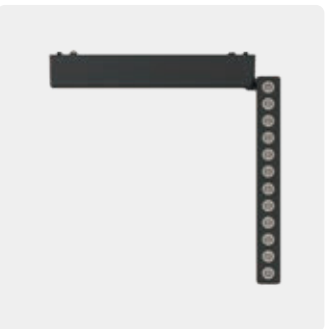

M26-超薄磁轨系统
Ultra thin Magnetic Track System

折叠泛光

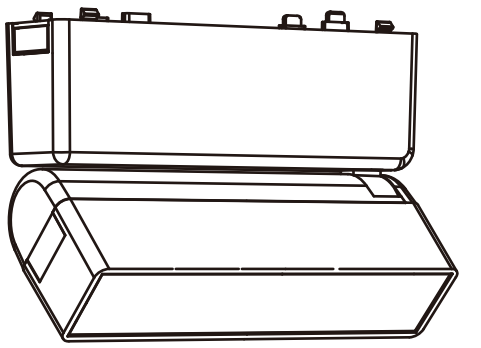

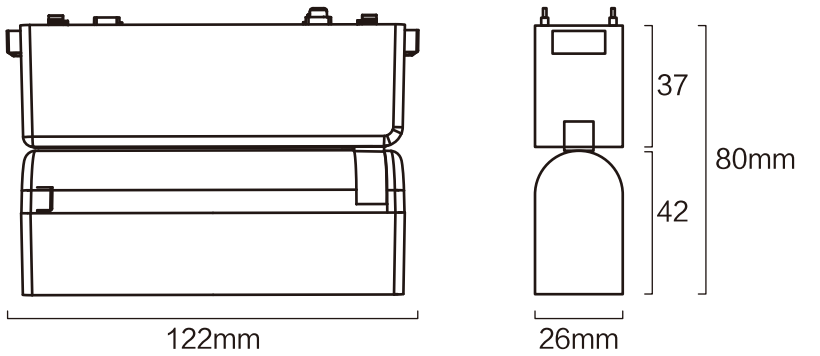

型号：YZ-M26-5ZF	Product Code：YZ-M26-5ZF
功率：5W	Watt：5W
显指：Ra＞90	CRI：Ra＞90
电压：48V	Voltage：48V
尺寸：122x26x80mm	Product Size：122x26x80mm
颜色：黑 / 白	Color：Black / White
材质：铝+塑料	Material: aluminum + plastic

色温/CCT

3000K/4000K/5700K

光束角/Beam angle

150°

系统选配/System Options

ON-OFF 2.4GHz mijia ZigBee Bluetooth

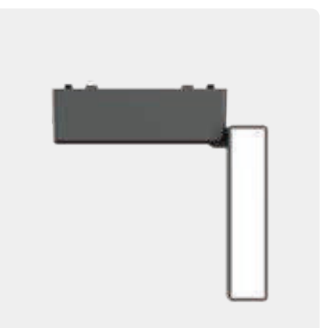

折叠泛光

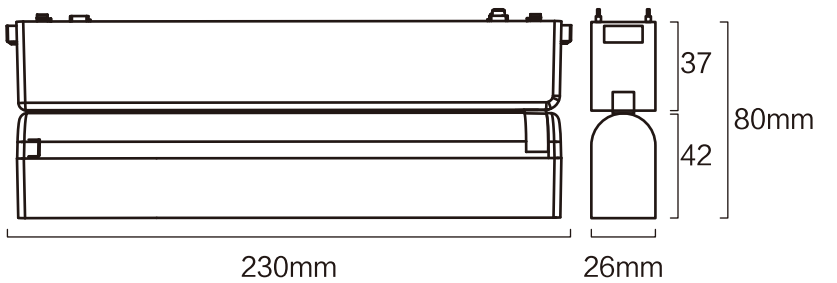

型号：YZ-M26-10ZF	Product Code：YZ-M26-10ZF
功率：10W	Watt：10W
显指：Ra＞90	CRI：Ra＞90
电压：48V	Voltage：48V
尺寸：230x26x80mm	Product Size：230x26x80mm
颜色：黑 / 白	Color：Black / White
材质：铝+塑料	Material: aluminum + plastic

色温/CCT

3000K/4000K/5700K

光束角/Beam angle

150°

系统选配/System Options

ON-OFF 2.4GHz mijia ZigBee Bluetooth

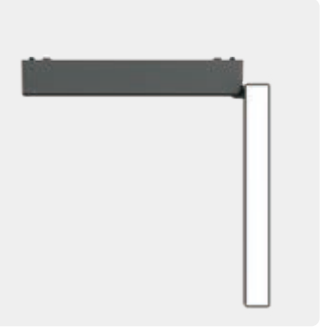

超薄磁轨系统

Ultra thin Magnetic Track System

M26-超薄磁轨系统
Ultra thin Magnetic Track System

压铸 折叠格栅

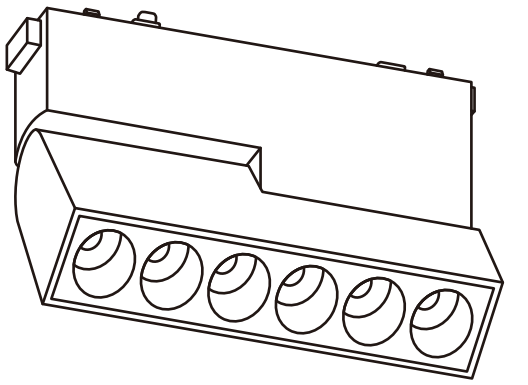

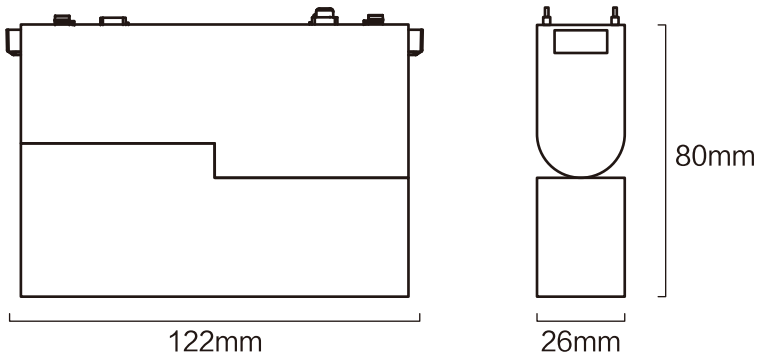

型号：YZ-M26-6ZS1	Product Code：YZ-M26-6ZS1
功率：10W	Watt：10W
显指：Ra＞90	CRI：Ra＞90
电压：48V	Voltage：48V
尺寸：122x26x80mm	Product Size：122x26x80mm
颜色：黑 / 白	Color：Black / White
材质：铝	Material: aluminum

色温/CCT

3000K/4000K/5700K

光束角/Beam angle

24°

系统选配/System Options

ON-OFF 2.4GHz mijia ZigBee Bluetooth

M26-超薄磁轨系统
Ultra thin Magnetic Track System

压铸 折叠格栅

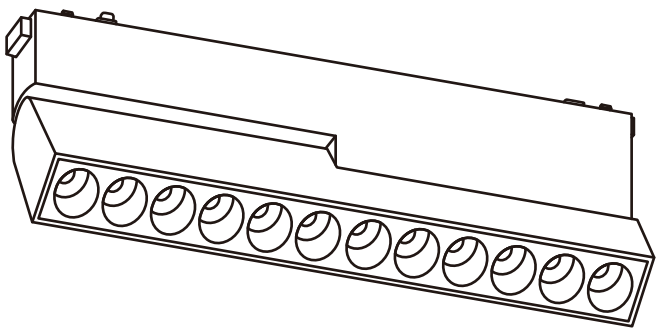

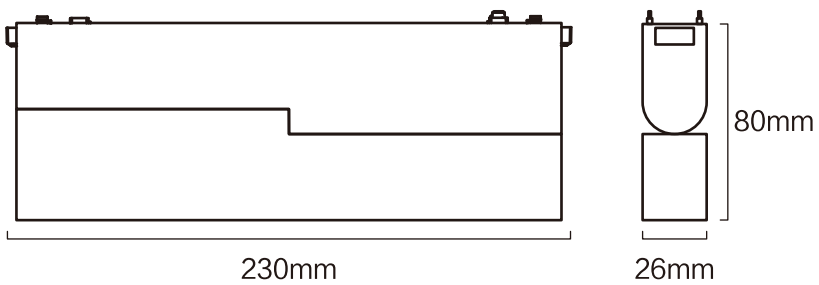

型号：YZ-M26-12ZS1
功率：20W
显指：Ra＞90
电压：48V
尺寸：230x26x80mm
颜色：黑 / 白
材质：铝

Product Code：YZ-M26-12ZS1
Watt：20W
CRI：Ra＞90
Voltage：48V
Product Size：230x26x80mm
Color：Black / White
Material: aluminum

色温/CCT

光束角/Beam angle

24°

系统选配/System Options

M26-超薄磁轨系统
Ultra thin Magnetic Track System

压铸 折叠泛光

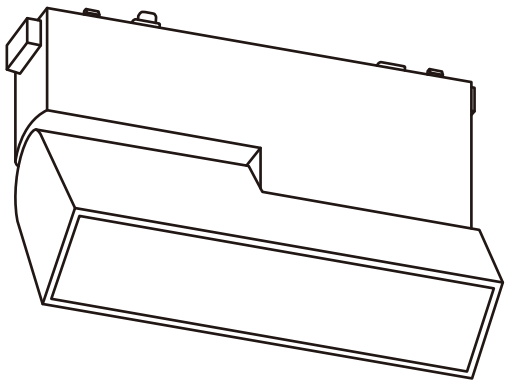

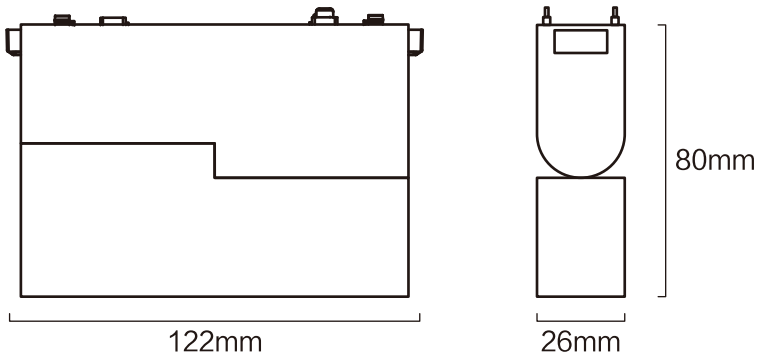

型号：YZ-M26-5ZF1	Product Code：YZ-M26-5ZF1
功率：10W	Watt：10W
显指：Ra＞90	CRI：Ra＞90
电压：48V	Voltage：48V
尺寸：122x26x80mm	Product Size：122x26x80mm
颜色：黑 / 白	Color：Black / White
材质：铝	Material: aluminum

色温/CCT

3000K/4000K/5700K

光束角/Beam angle

150°

系统选配/System Options

ON-OFF 2.4GHz mijia ZigBee Bluetooth

M26-超薄磁轨系统
Ultra thin Magnetic Track System

压铸 折叠泛光

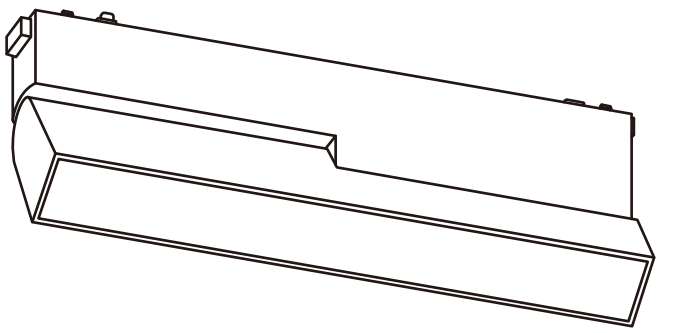

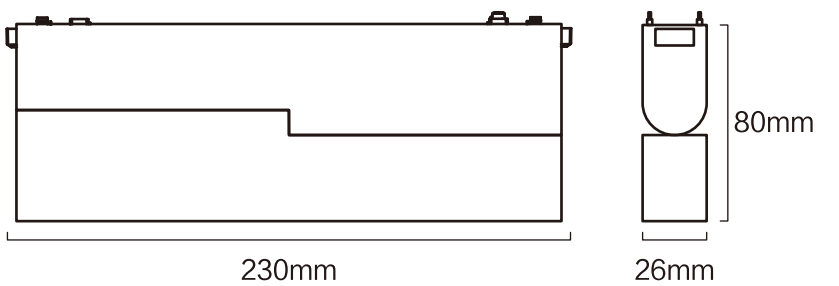

型号：YZ-M26-10ZF1	Product Code：YZ-M26-10ZF1
功率：20W	Watt：20W
显指：Ra＞90	CRI：Ra＞90
电压：48V	Voltage：48V
尺寸：230x26x80mm	Product Size：230x26x80mm
颜色：黑 / 白	Color：Black / White
材质：铝	Material: aluminum

色温/CCT

3000K/4000K/5700K

光束角/Beam angle

150°

系统选配/System Options

ON-OFF 2.4GHz mijia ZigBee Bluetooth

超薄磁轨系统

Ultra thin Magnetic Track System

圆形射灯

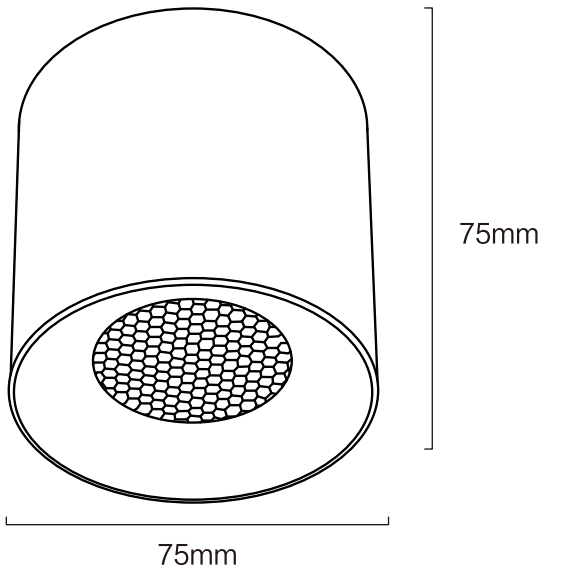

型号：YZ-M26-6D	Product Code：YZ-M26-6D
功率：6W	Watt：6W
显指：Ra＞90	CRI：Ra＞90
电压：48V	Voltage：48V
尺寸：75x75mm	Product Size：75x75mm
颜色：黑 / 白	Color：Black / White
材质：铝+塑料	Material: aluminum + plastic

色温/CCT

3000K/4000K/5700K

光束角/Beam angle

24°

系统选配/System Options

ON-OFF 2.4GHz mijia ZigBee Bluetooth

圆形射灯–可调式

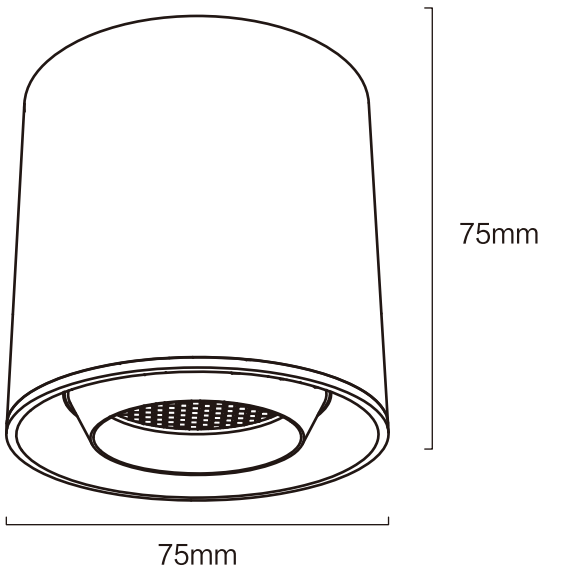

型号：YZ-M26-6D1	Product Code：YZ-M26-6D1
功率：6W	Watt：6W
显指：Ra＞90	CRI：Ra＞90
电压：48V	Voltage：48V
尺寸：75x75mm	Product Size：75x75mm
颜色：黑 / 白	Color：Black / White
材质：铝+塑料	Material: aluminum + plastic

色温/CCT

3000K/4000K/5700K

光束角/Beam angle

24°

系统选配/System Options

ON-OFF 2.4GHz mijia ZigBee Bluetooth

方形射灯

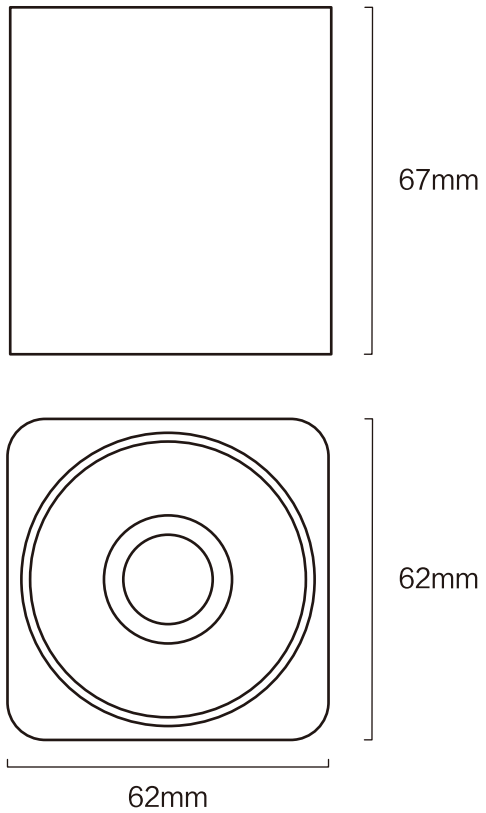

型号：YZ-M26-6D3	Product Code：YZ-M26-6D3
功率：6W	Watt：6W
显指：Ra＞90	CRI：Ra＞90
电压：48V	Voltage：48V
尺寸：62x62x67mm	Product Size：62x62x67mm
颜色：黑 / 白	Color：Black / White
材质：铝+塑料	Material: aluminum + plastic

色温/CCT

3000K/4000K/5700K

光束角/Beam angle

24°

系统选配/System Options

ON-OFF 2.4GHz mijia ZigBee Bluetooth

圆形射灯

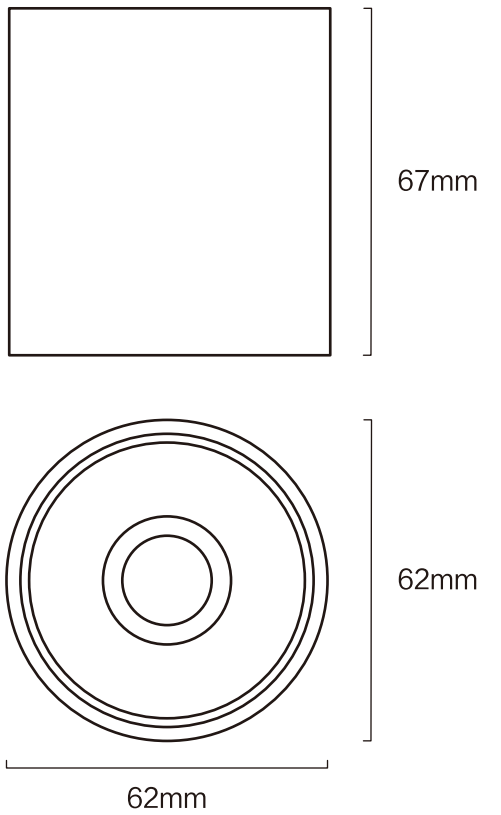

型号：YZ-M26-6D4	Product Code：YZ-M26-6D4
功率：6W	Watt：6W
显指：Ra＞90	CRI：Ra＞90
电压：48V	Voltage：48V
尺寸：Φ62x67mm	Product Size：Φ62x67mm
颜色：黑 / 白	Color：Black / White
材质：铝+塑料	Material: aluminum + plastic

色温/CCT

3000K/4000K/5700K

光束角/Beam angle

24°

系统选配/System Options

ON-OFF 2.4GHz mijia ZigBee Bluetooth

超薄磁轨系统

Ultra thin Magnetic Track System

三元射灯

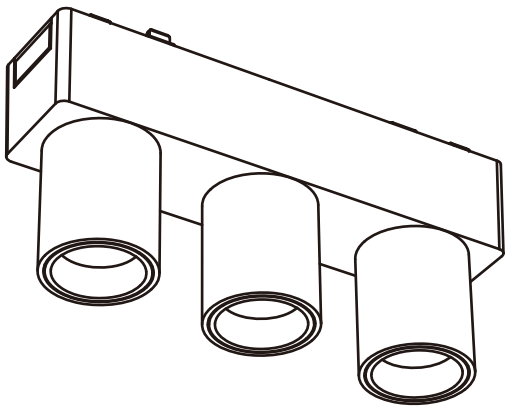

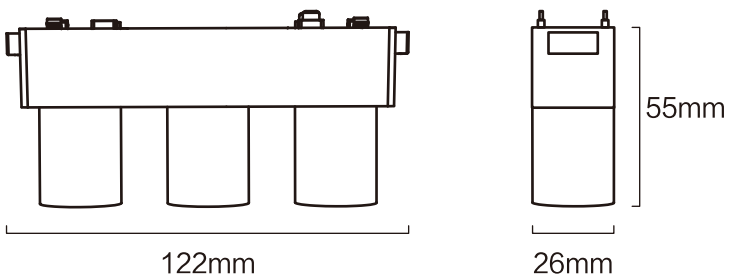

型号：YZ-M26-3*6D	Product Code：YZ-M26-3*6D
功率：6W	Watt：6W
显指：Ra＞90	CRI：Ra＞90
电压：48V	Voltage：48V
尺寸：122x26x55mm	Product Size：122x26x55mm
颜色：黑 / 白	Color：Black / White
材质：铝+塑料	Material: aluminum + plastic

色温/CCT

3000K/4000K/5700K

光束角/Beam angle

24°

系统选配/System Options

ON-OFF 2.4GHz mijia ZigBee Bluetooth

超薄磁轨系统

Ultra thin Magnetic Track System

金刚导轨灯

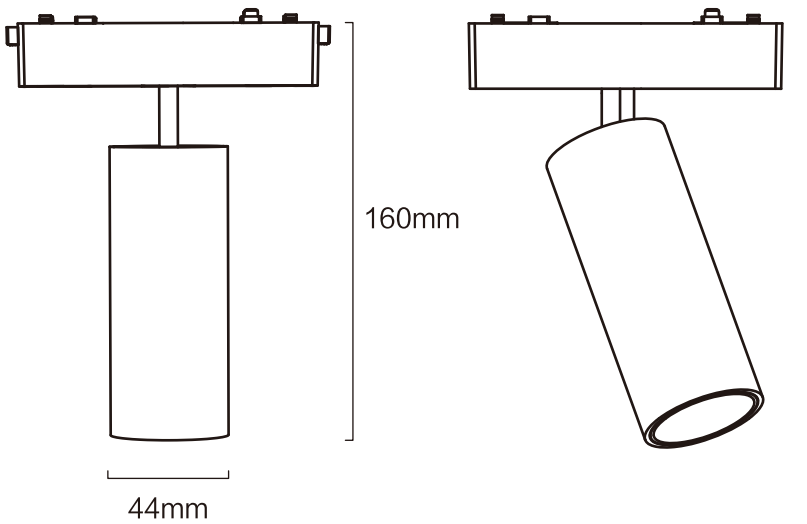

型号：YZ-M26-9DG	Product Code：YZ-M26-9DG
功率：9W	Watt：9W
显指：Ra＞90	CRI：Ra＞90
电压：48V	Voltage：48V
尺寸：44x110mm	Product Size：44x110mm
颜色：黑 / 白	Color：Black / White
材质：铝+塑料	Material: aluminum + plastic

色温/CCT

3000K/4000K/5700K

光束角/Beam angle

24°

系统选配/System Options

ON-OFF 2.4GHz mijia ZigBee Bluetooth

金刚导轨灯

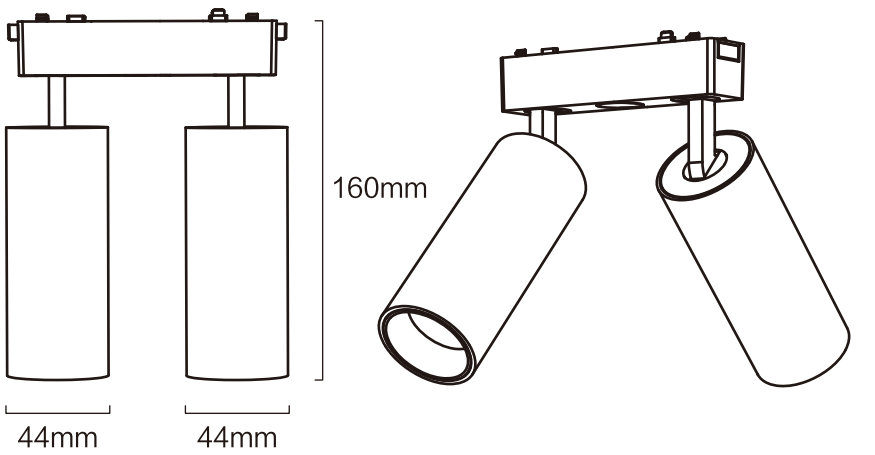

型号：YZ-M26-9*2DG	Product Code：YZ-M26-9*2DG
功率：9Wx2	Watt：9Wx2
显指：Ra＞90	CRI：Ra＞90
电压：48V	Voltage：48V
尺寸：44x110mm	Product Size：44x110mm
颜色：黑 / 白	Color：Black / White
材质：铝+塑料	Material: aluminum + plastic

色温/CCT

3000K/4000K/5700K

光束角/Beam angle

24°

系统选配/System Options

ON-OFF 2.4GHz mijia ZigBee Bluetooth

金刚导轨灯

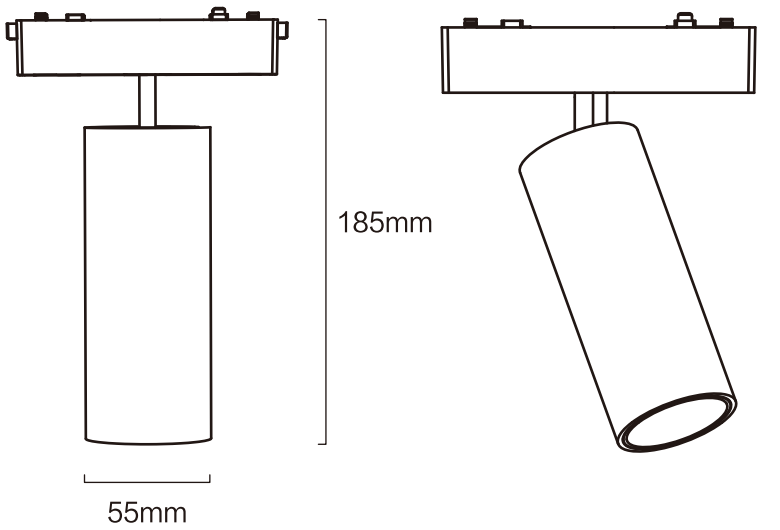

型号：YZ-M26-18DG
功率：18W
显指：Ra＞90
电压：48V
尺寸：55x135mm
颜色：黑 / 白
材质：铝+塑料

Product Code：YZ-M26-18DG
Watt：18W
CRI：Ra＞90
Voltage：48V
Product Size：55x135mm
Color：Black / White
Material: aluminum + plastic

色温/CCT

3000K/4000K/5700K

光束角/Beam angle

24°

系统选配/System Options

ON-OFF 2.4GHz mijia ZigBee Bluetooth

超薄磁轨系统

Ultra thin Magnetic Track System

导轨灯

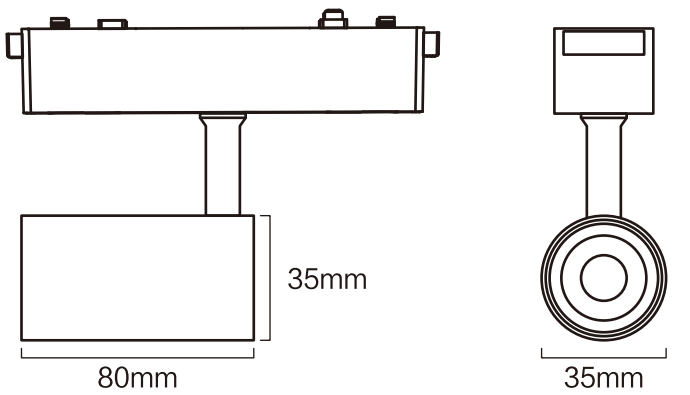

型号：YZ-M26-6DG	Product Code：YZ-M26-6DG
功率：6W	Watt：6W
显指：Ra＞90	CRI：Ra＞90
电压：48V	Voltage：48V
尺寸：35x80mm	Product Size：35x80mm
颜色：黑 / 白	Color：Black / White
材质：铝+塑料	Material: aluminum + plastic

色温/CCT

3000K/4000K/5700K

光束角/Beam angle

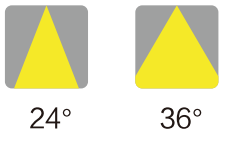

系统选配/System Options

ON-OFF 2.4GHz mijia ZigBee Bluetooth

导轨灯

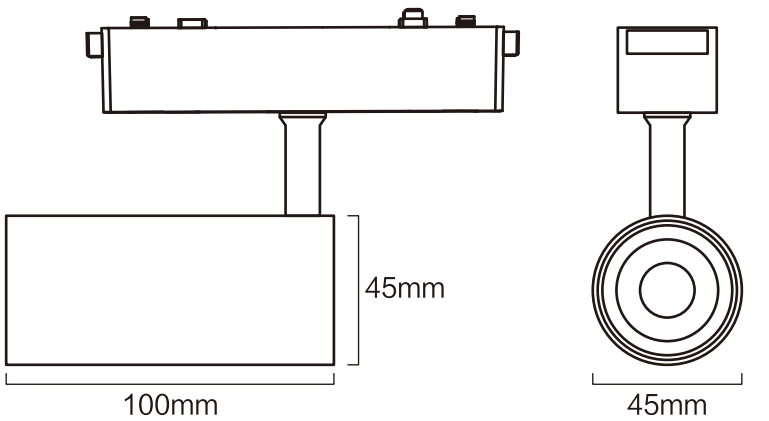

型号：YZ-M26-10DG	Product Code：YZ-M26-10DG
功率：10W	Watt：10W
显指：Ra＞90	CRI：Ra＞90
电压：48V	Voltage：48V
尺寸：45x100mm	Product Size：45x100mm
颜色：黑 / 白	Color：Black / White
材质：铝+塑料	Material: aluminum + plastic

色温/CCT

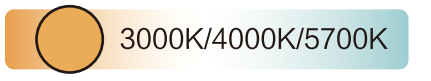

光束角/Beam angle

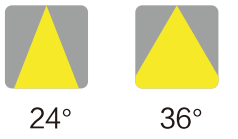

系统选配/System Options

ON-OFF 2.4GHz mijia ZigBee Bluetooth

导轨灯

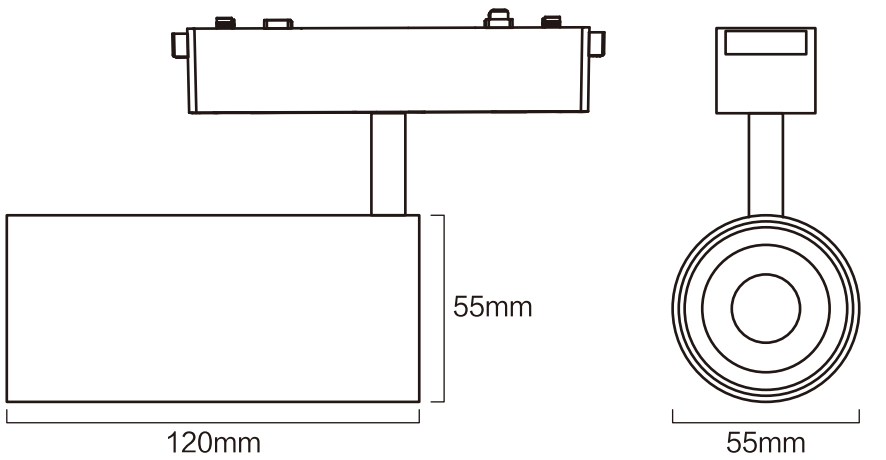

型号：YZ-M26-18DG2	Product Code：YZ-M26-18DG2
功率：18W	Watt：18W
显指：Ra＞90	CRI：Ra＞90
电压：48V	Voltage：48V
尺寸：55x120mm	Product Size：55x120mm
颜色：黑 / 白	Color：Black / White
材质：铝+塑料	Material: aluminum + plastic

色温/CCT

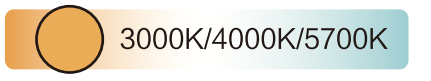

光束角/Beam angle

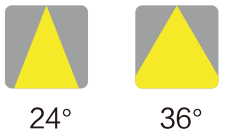

系统选配/System Options

超薄磁轨系统

Ultra thin Magnetic Track System

U杆导轨灯

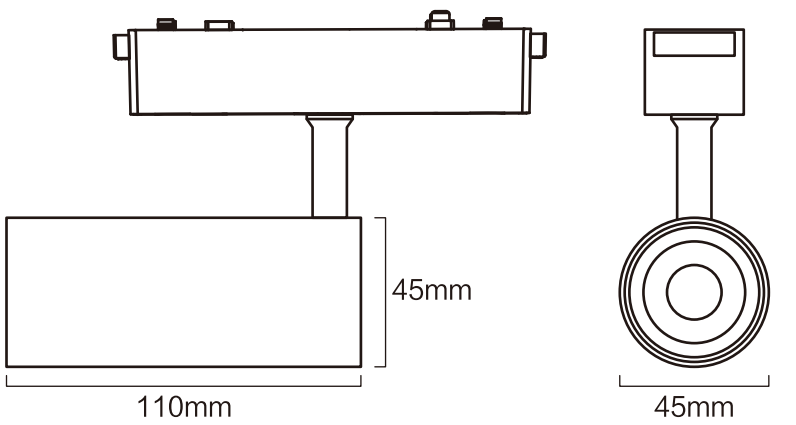

型号：YZ-M26-12DG1	Product Code：YZ-M26-12DG1
功率：12W	Watt：12W
显指：Ra＞90	CRI：Ra＞90
电压：48V	Voltage：48V
尺寸：45x110mm	Product Size：45x110mm
颜色：黑 / 白	Color：Black / White
材质：铝	Material: aluminum

色温/CCT

3000K/4000K/5700K

光束角/Beam angle

24°

系统选配/System Options

ON-OFF 2.4GHz mijia ZigBee Bluetooth

U杆导轨灯

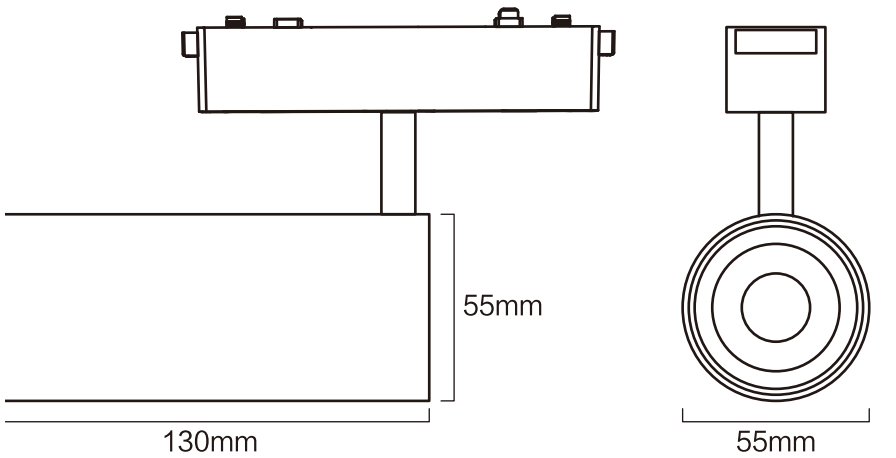

型号：YZ-M26-18DG1	Product Code：YZ-M26-18DG1
功率：18W	Watt：18W
显指：Ra＞90	CRI：Ra＞90
电压：48V	Voltage：48V
尺寸：55x130mm	Product Size：55x130mm
颜色：黑 / 白	Color：Black / White
材质：铝	Material: aluminum

色温/CCT

3000K/4000K/5700K

光束角/Beam angle

24°

系统选配/System Options

ON-OFF 2.4GHz mijia ZigBee Bluetooth

导轨式-柔光

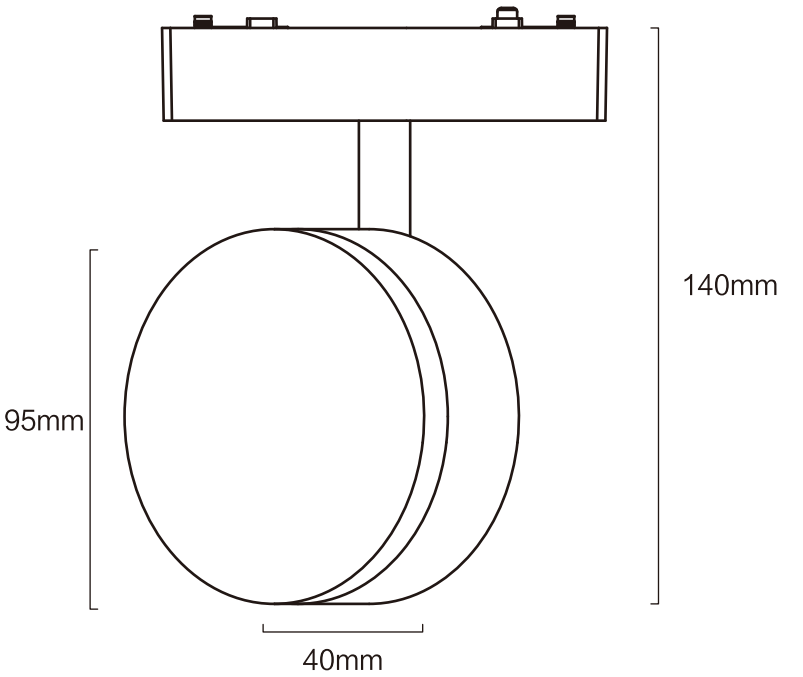

型号：YZ-M26-9BF	Product Code：YZ-M26-9BF
功率：9W	Watt：9W
显指：Ra＞90	CRI：Ra＞90
电压：48V	Voltage：48V
尺寸：95x40mm	Product Size：95x40mm
颜色：黑 / 白	Color：Black / White
材质：铝+塑料	Material: aluminum + plastic

色温/CCT

3000K/4000K/5700K

光束角/Beam angle

180°

系统选配/System Options

ON-OFF 2.4GHz mijia ZigBee Bluetooth

导轨式-泛光

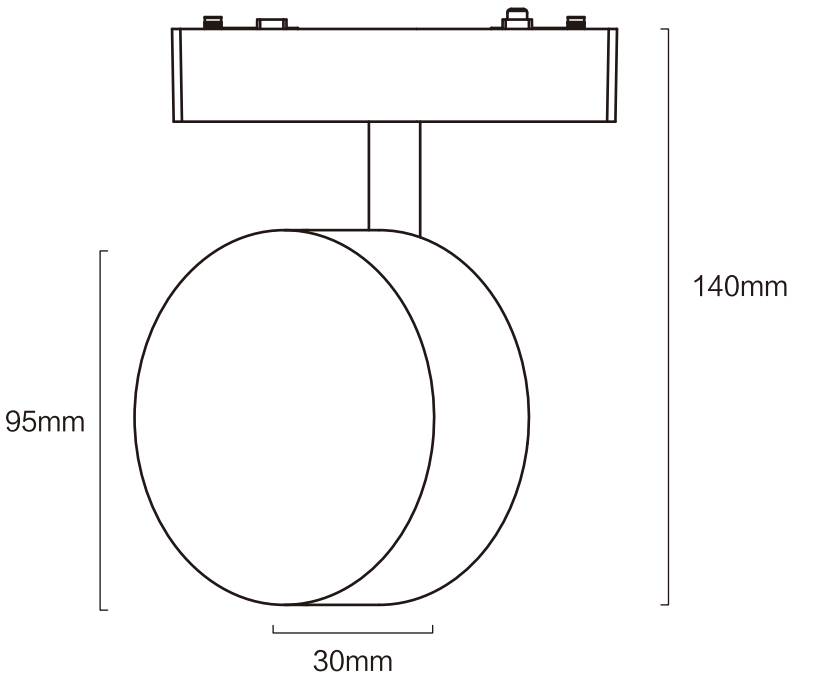

型号：YZ-M26-9BF1	Product Code：YZ-M26-9BF1
功率：9W	Watt：9W
显指：Ra＞90	CRI：Ra＞90
电压：48V	Voltage：48V
尺寸：95x30mm	Product Size：95x30mm
颜色：黑 / 白	Color：Black / White
材质：铝+塑料	Material: aluminum + plastic

色温/CCT

3000K/4000K/5700K

光束角/Beam angle

150°

系统选配/System Options

ON-OFF 2.4GHz mijia ZigBee Bluetooth

导轨式-格栅射灯

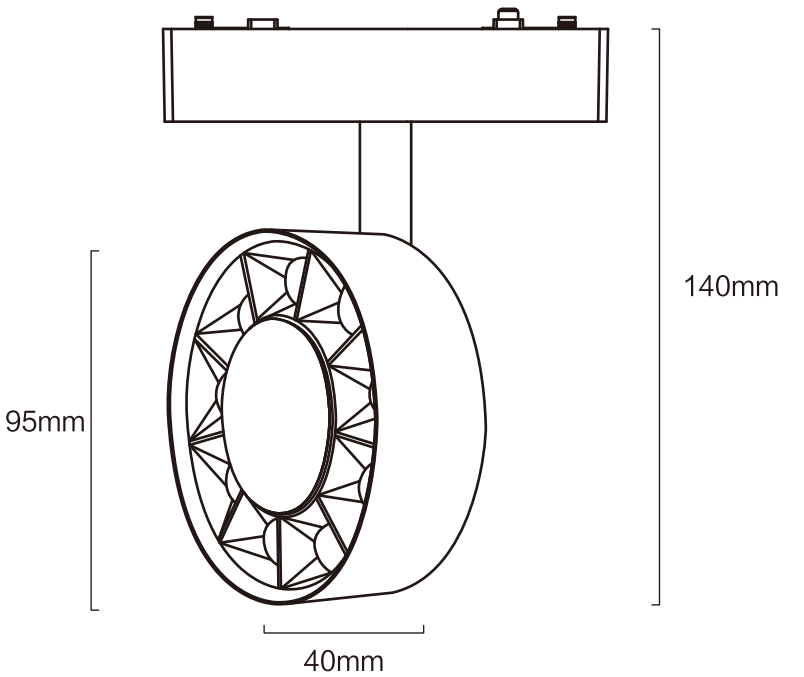

型号：YZ-M26-9BS	Product Code：YZ-M26-9BS
功率：9W	Watt：9W
显指：Ra＞90	CRI：Ra＞90
电压：48V	Voltage：48V
尺寸：95x30mm	Product Size：95x30mm
颜色：黑 / 白	Color：Black / White
材质：铝+塑料	Material: aluminum + plastic

色温/CCT

3000K/4000K/5700K

光束角/Beam angle

24°

系统选配/System Options

ON-OFF 2.4GHz mijia ZigBee Bluetooth

球泡玻璃球

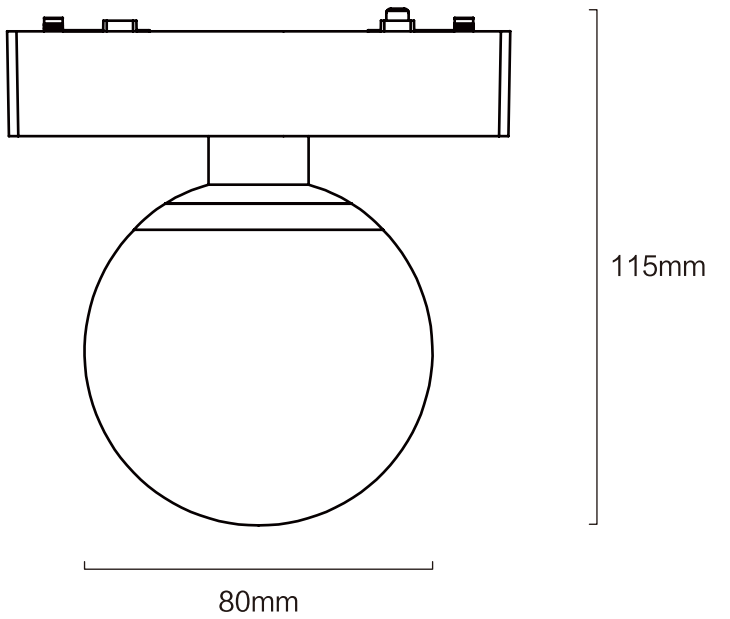

型号：YZ-M26-B80	Product Code：YZ-M26-B80
功率：6W	Watt：6W
显指：Ra＞90	CRI：Ra＞90
电压：48V	Voltage：48V
尺寸：Φ80x115mm	Product Size：Φ80x115mm
颜色：黑 / 白	Color：Black / White
材质：玻璃+塑料	Material: Glass+Plastic

色温/CCT

3000K/4000K/5700K

光束角/Beam angle

80°

系统选配/System Options

ON-OFF 2.4GHz mijia ZigBee Bluetooth

轨道保龄球灯

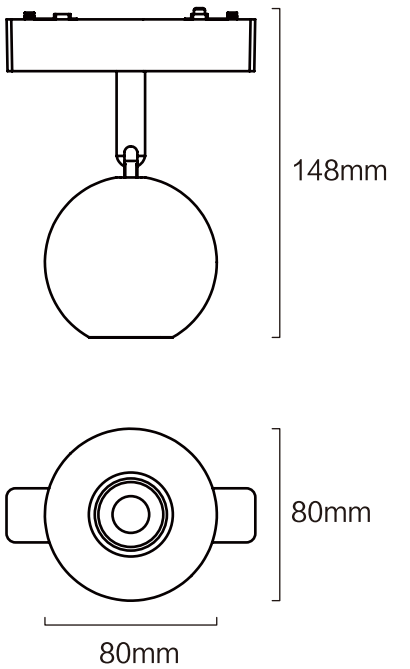

型号：YZ-M26-Q80	Product Code：YZ-M26-Q80
功率：12W	Watt：12W
显指：Ra＞90	CRI：Ra＞90
电压：48V	Voltage：48V
尺寸：Φ80x148mm	Product Size：Φ80x148mm
颜色：黑 / 白	Color：Black / White
材质：铝+塑料	Material: aluminum + plastic

色温/CCT

3000K/4000K/5700K

光束角/Beam angle

24°

系统选配/System Options

ON-OFF 2.4GHz mijia ZigBee Bluetooth

日蚀灯

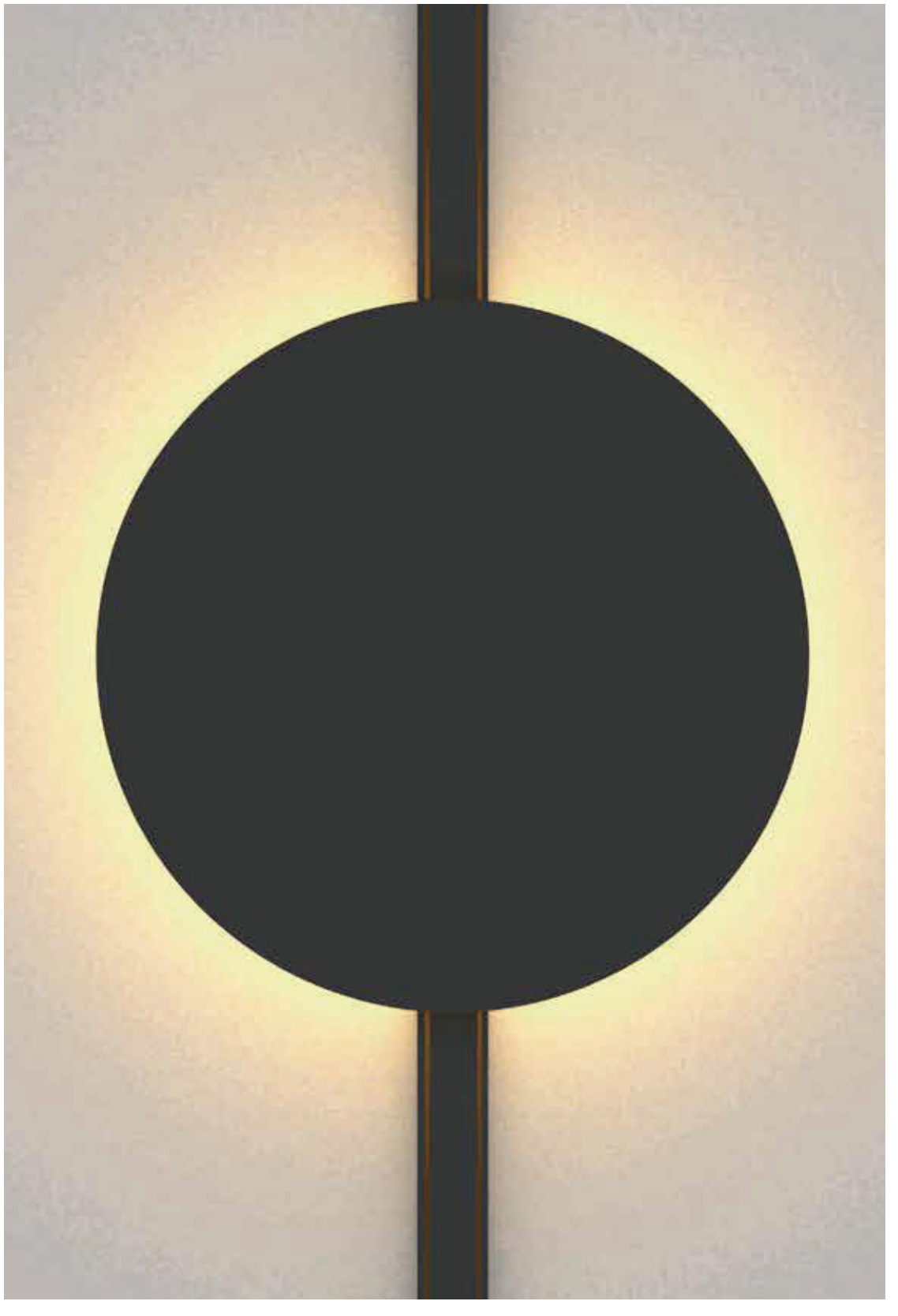

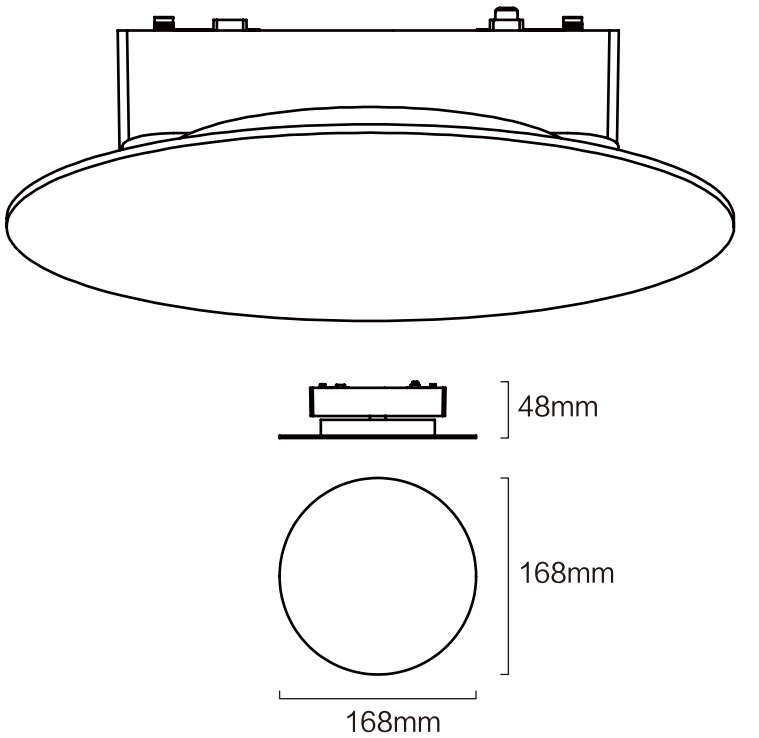

型号：YZ-M26-6BD	Product Code：YZ-M26-6BD
功率：6W	Watt：6W
显指：Ra＞90	CRI：Ra＞90
电压：48V	Voltage：48V
尺寸：Φ168x48mm	Product Size：Φ168x48mm
颜色：黑 / 白	Color：Black / White
材质：铝+塑料	Material: aluminum + plastic

色温/CCT

3000K/4000K/5700K

光束角/Beam angle

80°

系统选配/System Options

ON-OFF 2.4GHz mijia ZigBee Bluetooth

超薄磁轨系统

Ultra thin Magnetic Track System

导轨式-月食泛光

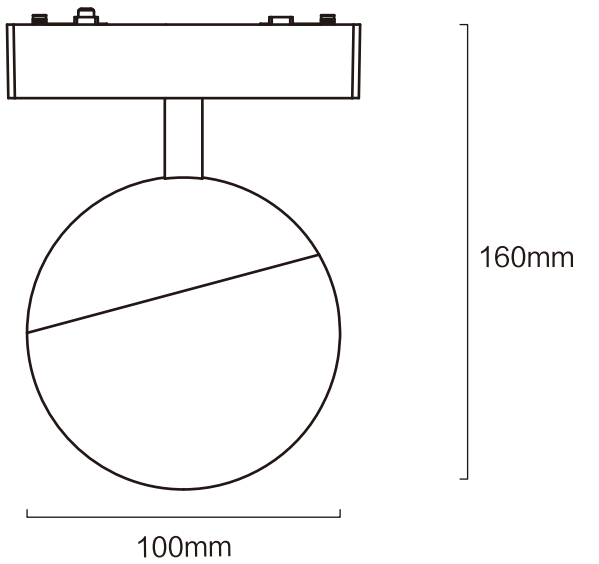

型号：YZ-M26-6DY	Product Code：YZ-M26-6DY
功率：6W	Watt：6W
显指：Ra＞90	CRI：Ra＞90
电压：48V	Voltage：48V
尺寸：100x100mm	Product Size：100x100mm
颜色：黑 / 白	Color：Black / White
材质：铝+塑料	Material: aluminum + plastic

色温/CCT

3000K/4000K/5700K

光束角/Beam angle

180°

系统选配/System Options

ON-OFF 2.4GHz mijia ZigBee Bluetooth

悬吊式-月食泛光

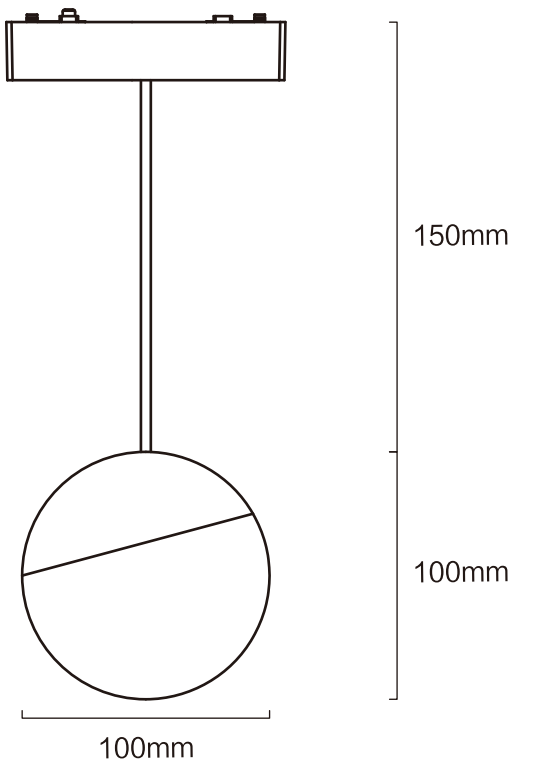

型号：YZ-M26-DY	Product Code：YZ-M26-DY
功率：6W	Watt：6W
显指：Ra＞90	CRI：Ra＞90
电压：48V	Voltage：48V
尺寸：100x100mm	Product Size：100x100mm
颜色：黑 / 白	Color：Black / White
材质：铝+塑料	Material: aluminum + plastic

色温/CCT

3000K/4000K/5700K

光束角/Beam angle

180°

系统选配/System Options

ON-OFF 2.4GHz mijia ZigBee Bluetooth

直式悬吊灯

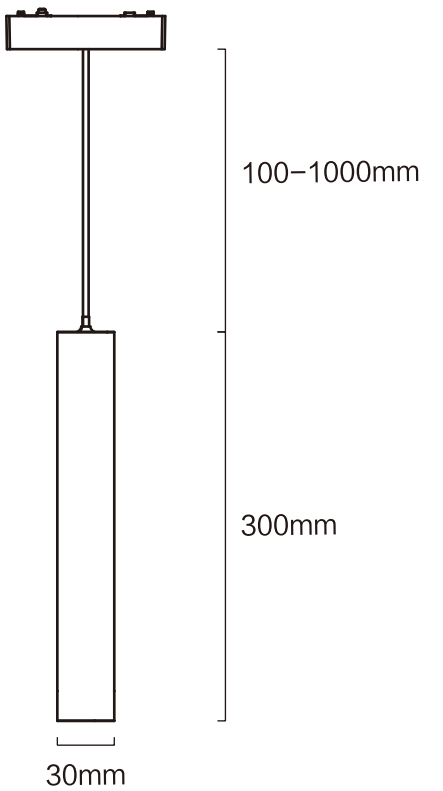

型号：YZ-M26-6DX	Product Code：YZ-M26-6DX
功率：6W	Watt：6W
显指：Ra＞90	CRI：Ra＞90
电压：48V	Voltage：48V
尺寸：30x300mm	Product Size：30x300mm
颜色：黑 / 白	Color：Black / White
材质：铝+塑料	Material: aluminum + plastic

色温/CCT

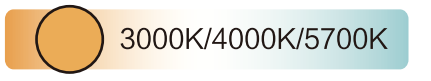

光束角/Beam angle

24°

系统选配/System Options

ON-OFF 2.4GHz mijia ZigBee Bluetooth

星球悬吊灯

月球
Moon

地球
Earth

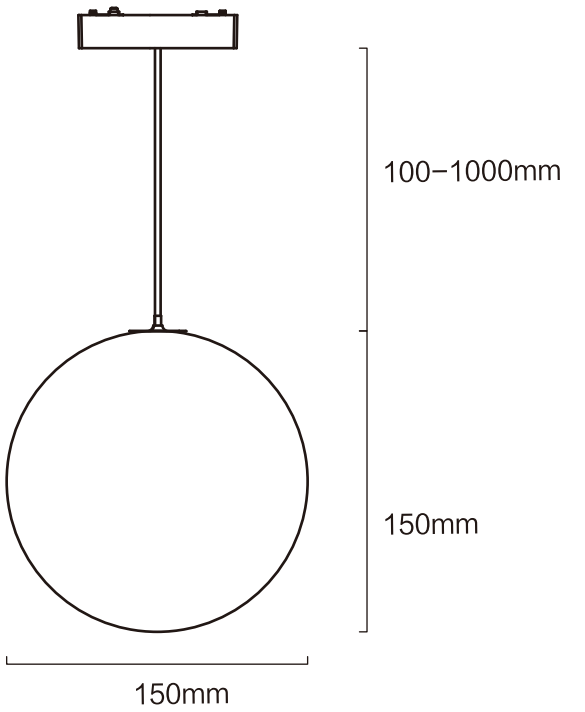

型号：YZ-M26-DQ YZ-M26-YL	Product Code：YZ-M26-DQ YZ-M26-YL
功率：6W	Watt：6W
显指：Ra＞90	CRI：Ra＞90
电压：48V	Voltage：48V
尺寸：150x150mm	Product Size：150x150mm
颜色：黑 / 白	Color：Black / White
材质：铝+塑料	Material: aluminum + plastic

色温/CCT

3000K/4000K/5700K

光束角/Beam angle

360°

系统选配/System Options

ON-OFF 2.4GHz mijia ZigBee Bluetooth

帽顶吊灯

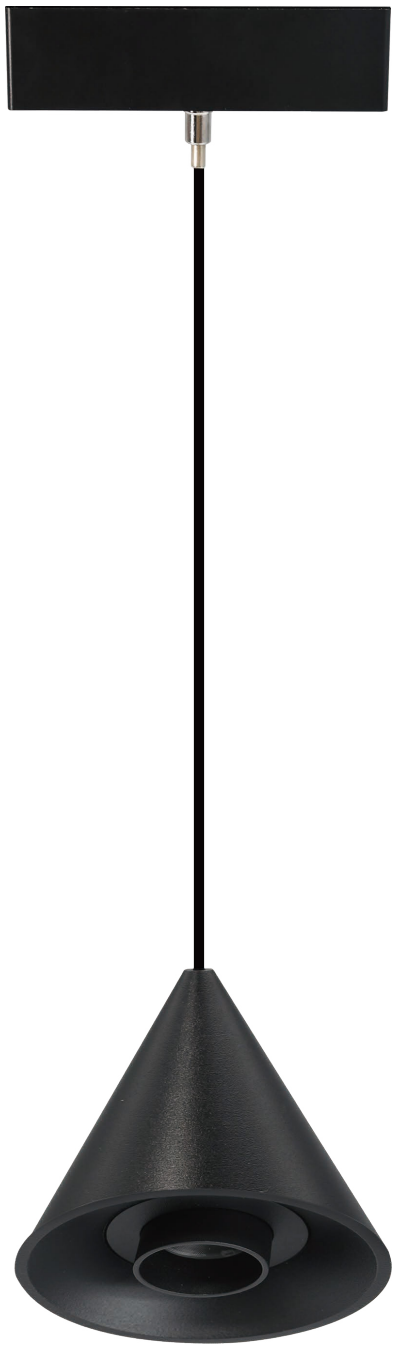

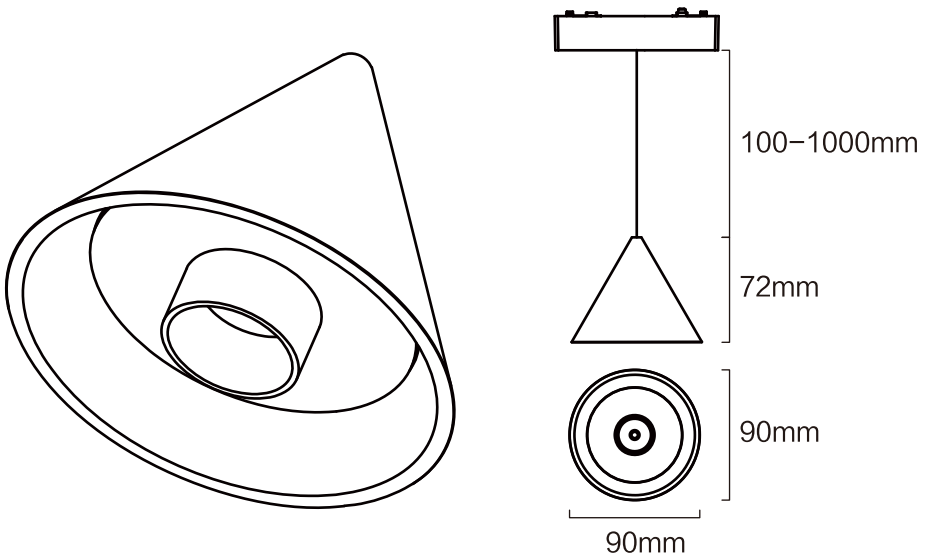

型号：YZ-M26-MD90	Product Code：YZ-M26-MD90
功率：6W	Watt：6W
显指：Ra＞90	CRI：Ra＞90
电压：48V	Voltage：48V
尺寸：Φ90x72mm	Product Size：Φ90x72mm
颜色：黑 / 白	Color：Black / White
材质：铝+塑料	Material: aluminum + plastic

色温/CCT

3000K/4000K/5700K

光束角/Beam angle

24°

系统选配/System Options

ON-OFF 2.4GHz mijia ZigBee Bluetooth

超薄磁轨系统

Ultra thin Magnetic Track System

泛光装饰管

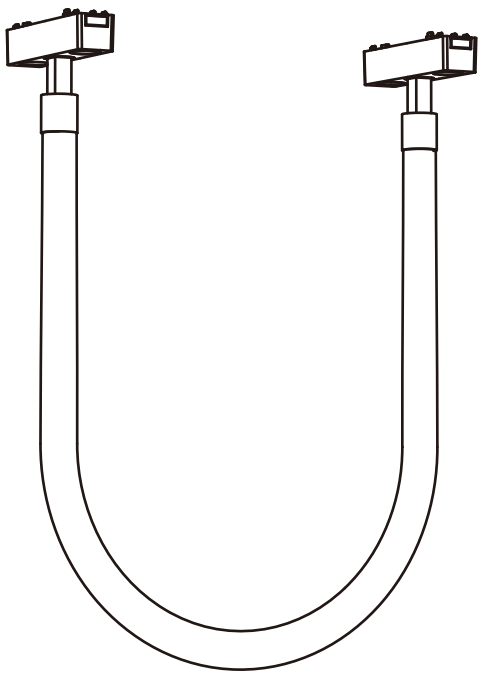

规格/Specifications： 500mm 1000mm 1500mm
2000mm 3000mm 4000mm

型号：YZ-M26-6SU	Product Code：YZ-M26-6US
功率：8W – 80W	Watt：8W – 80W
显指：Ra＞90	CRI：Ra＞90
电压：48V	Voltage：48V
尺寸：500mm – 4000mm	Product Size：500mm – 4000mm
颜色：黑 / 白	Color：Black / White
材质：塑料+硅胶	Material: Plastic+Silicone

色温/CCT

3000K/4000K/5700K

光束角/Beam angle

360°

系统选配/System Options

ON-OFF 2.4GHz mijia ZigBee Bluetooth

超薄磁轨系统

Ultra thin Magnetic Track System

金刚棒

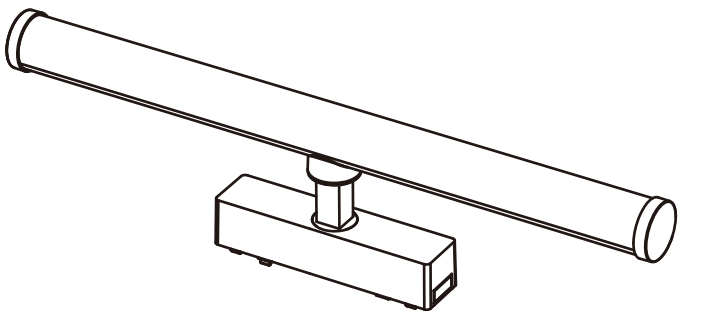

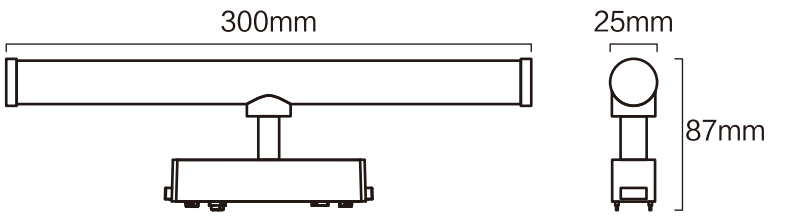

型号：YZ-M26-10L	Product Code：YZ-M26-10L
功率：10W	Watt：10W
显指：Ra＞90	CRI：Ra＞90
电压：48V	Voltage：48V
尺寸：300x25x87mm	Product Size：300x25x87mm
颜色：黑 / 白	Color：Black / White
材质：塑料	Material: Plastic

色温/CCT

3000K/4000K/5700K

光束角/Beam angle

系统选配/System Options

ON-OFF 2.4GHz mijia ZigBee Bluetooth

金刚棒

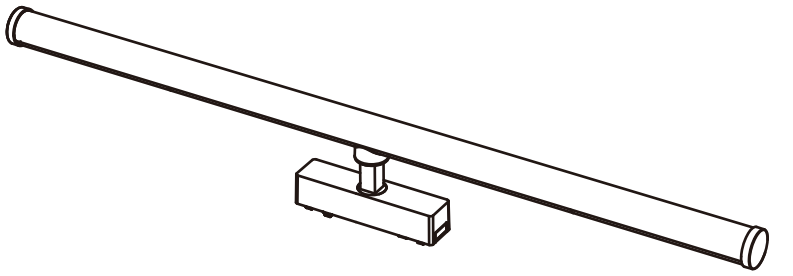

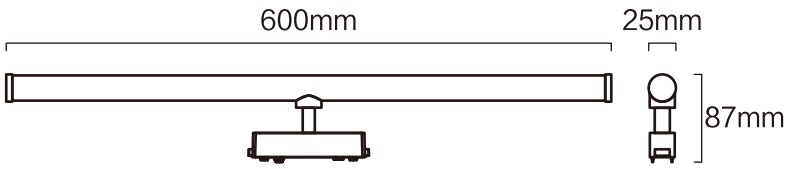

型号：YZ-M26-20L	Product Code：YZ-M26-20L
功率：20W	Watt：20W
显指：Ra＞90	CRI：Ra＞90
电压：48V	Voltage：48V
尺寸：600x25x87mm	Product Size：600x25x87mm
颜色：黑 / 白	Color：Black / White
材质：塑料	Material: Plastic

色温/CCT

3000K/4000K/5700K

光束角/Beam angle

系统选配/System Options

ON-OFF 2.4GHz mijia ZigBee Bluetooth

金刚棒

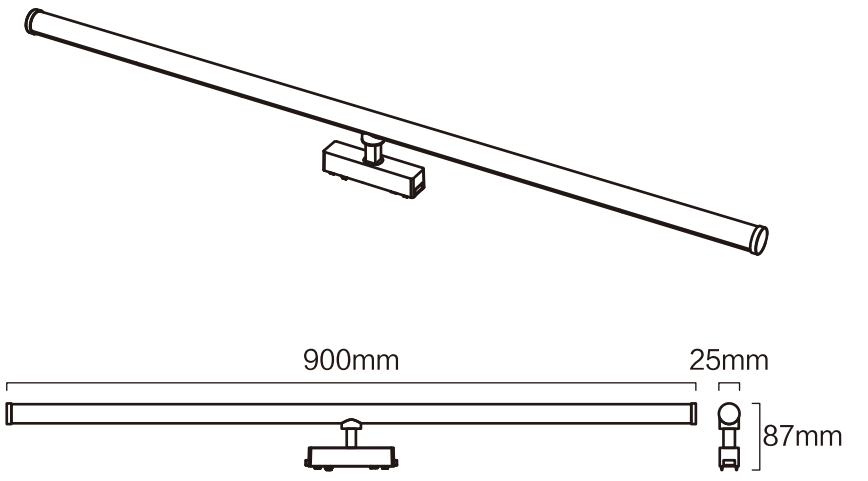

型号：YZ-M26-30L	Product Code：YZ-M26-30L
功率：30W	Watt：30W
显指：Ra＞90	CRI：Ra＞90
电压：48V	Voltage：48V
尺寸：900x25x87mm	Product Size：900x25x87mm
颜色：黑 / 白	Color：Black / White
材质：塑料	Material: Plastic

色温/CCT

3000K/4000K/5700K

光束角/Beam angle

系统选配/System Options

ON-OFF 2.4GHz mijia ZigBee Bluetooth

M26-超薄磁轨系统

Ultra thin Magnetic Track System

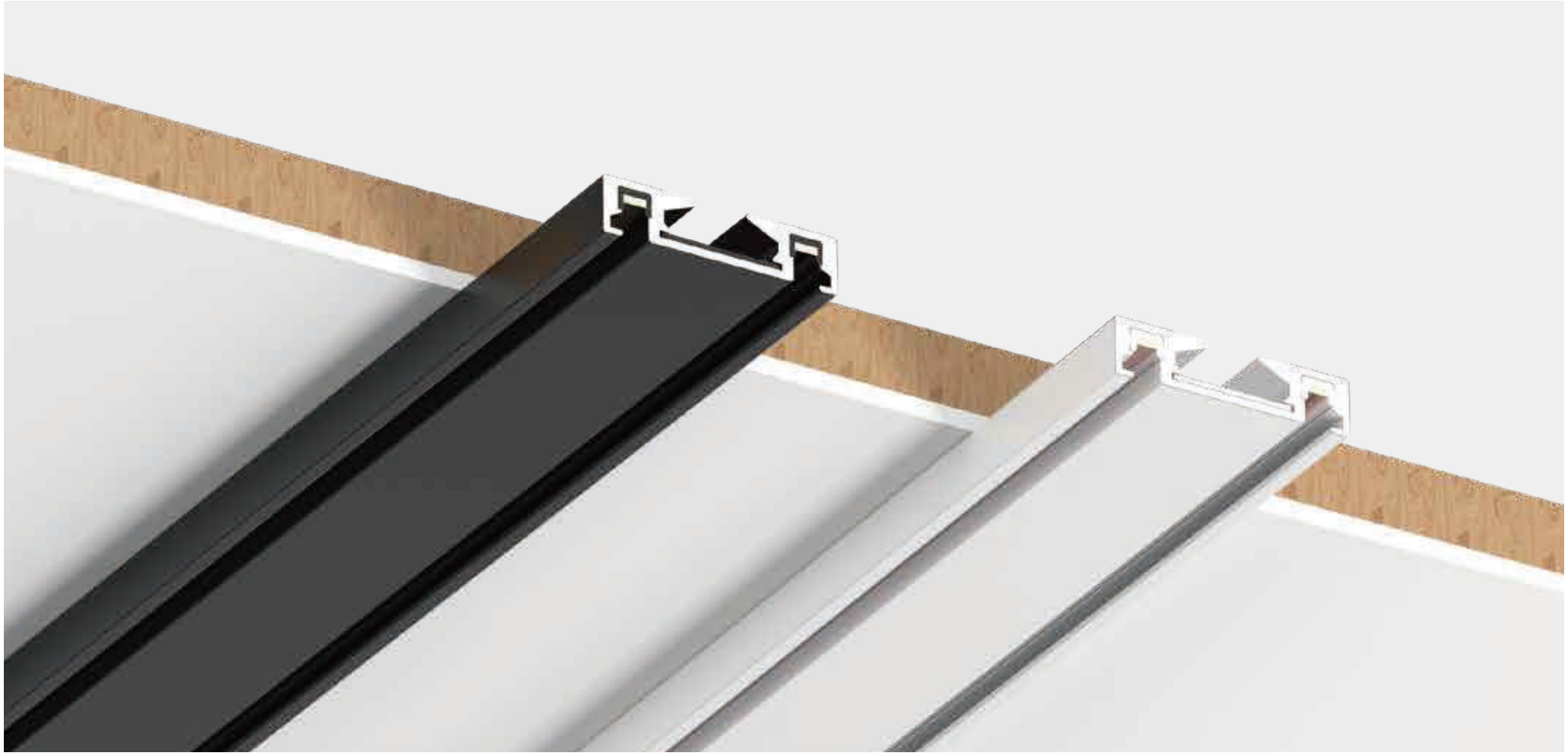

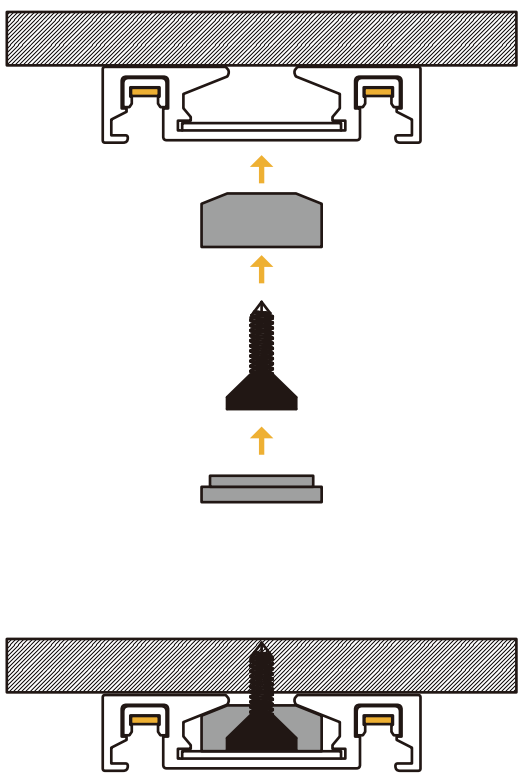

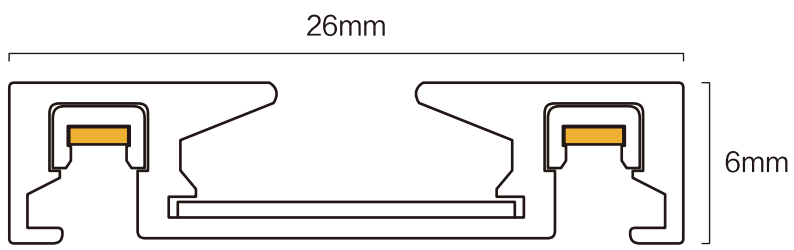

型号：YZ-M26A
电压：48V
颜色：黑 / 白
材质：铝
规格：1000mm
1500mm
2000mm

Product Code：YZ-M26A
Voltage：48V
Color：Black / White
Material: aluminum
Specifications: 1000mm
1500mm
2000mm

M26-超薄磁轨系统
Ultra thin Magnetic Track System

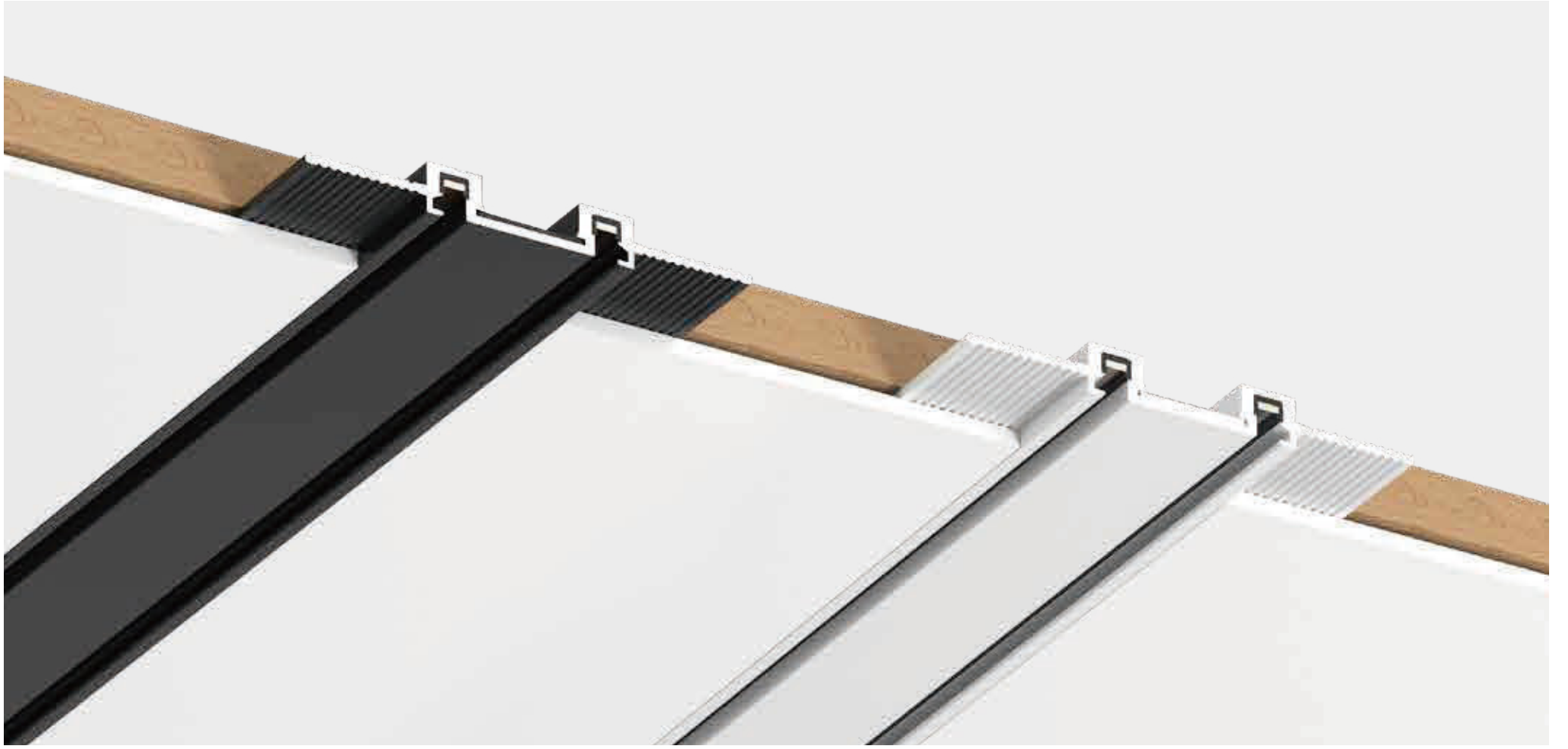

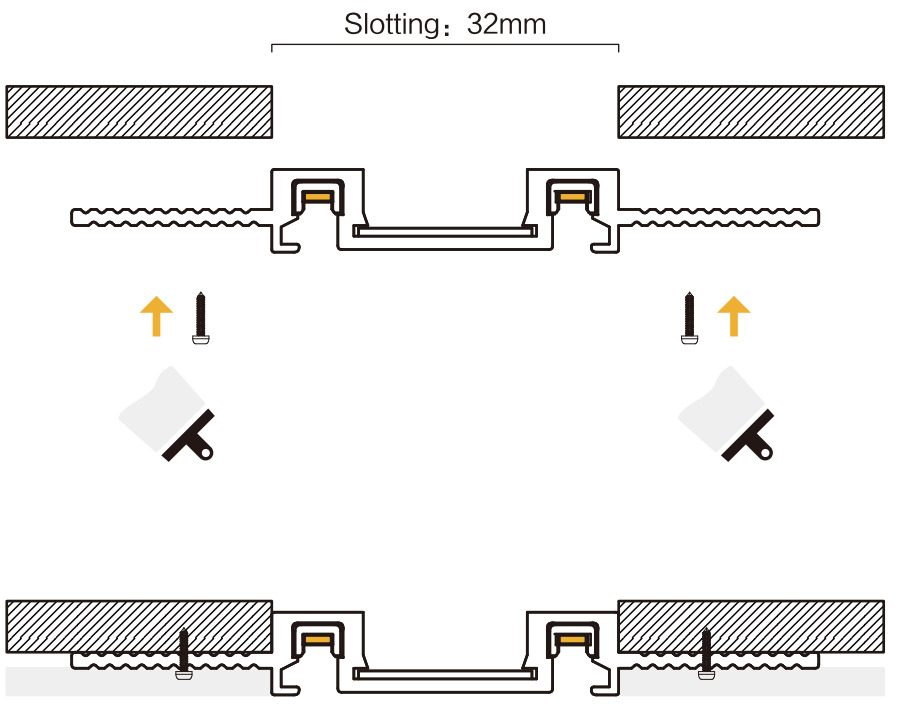

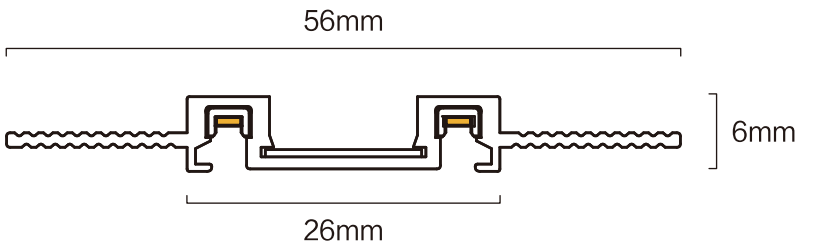

型号：YZ-M26B	Product Code：YZ-M26B
电压：48V	Voltage：48V
颜色：黑 / 白	Color：Black / White
材质：铝	Material: aluminum
规格：1000mm	Specifications: 1000mm
1500mm	1500mm
2000mm	2000mm

M26-超薄磁轨系统

Ultra thin Magnetic Track System

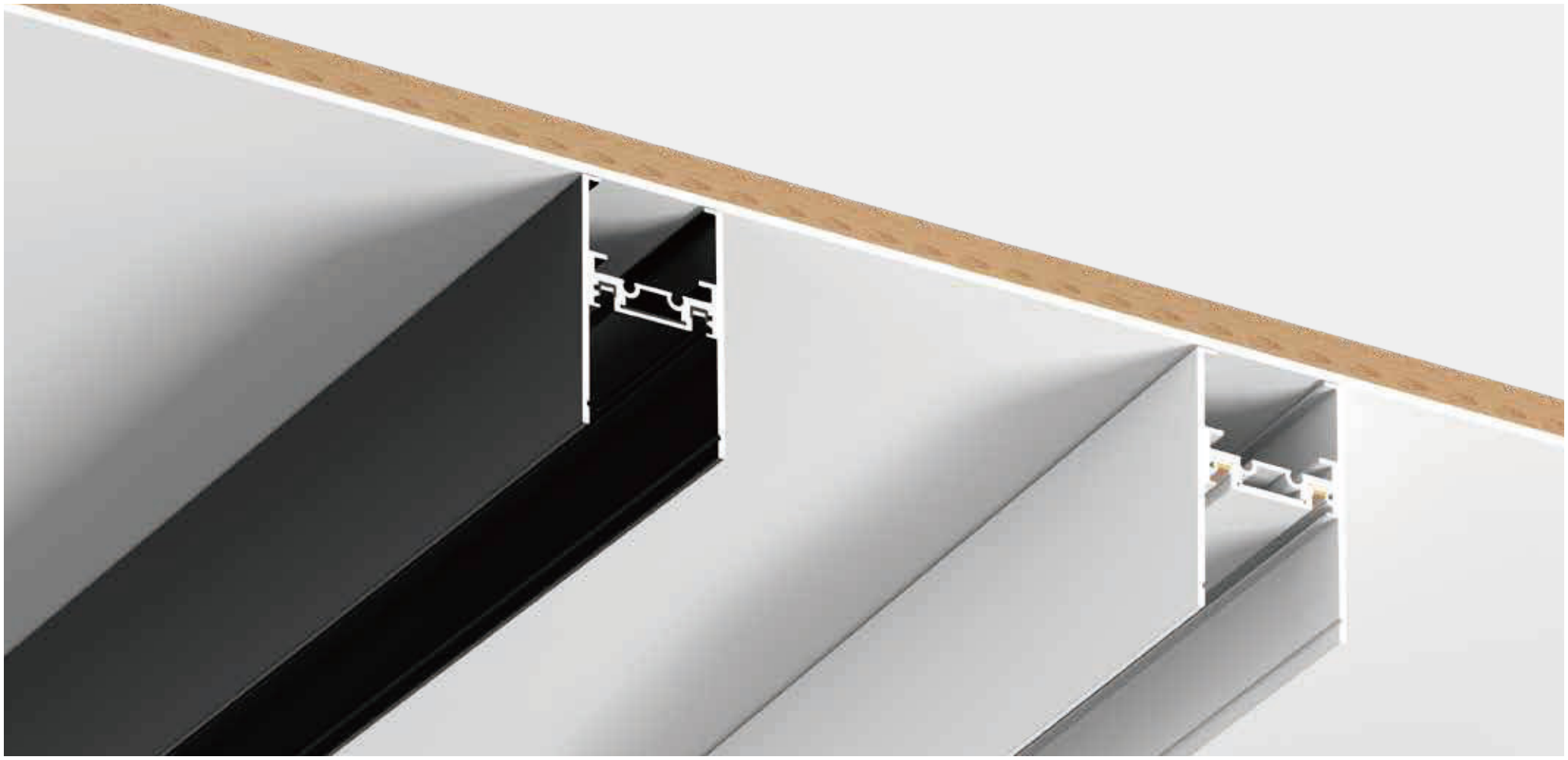

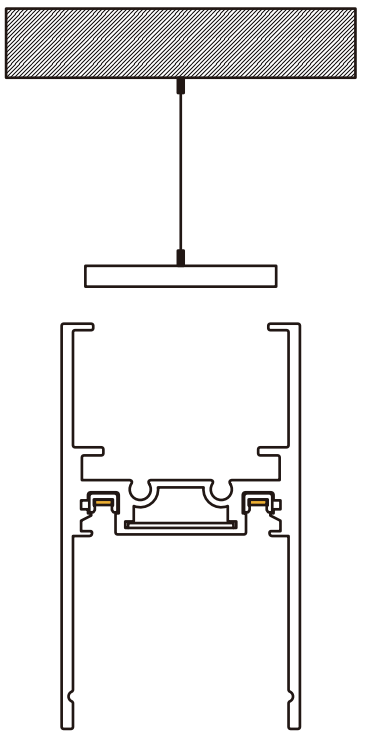

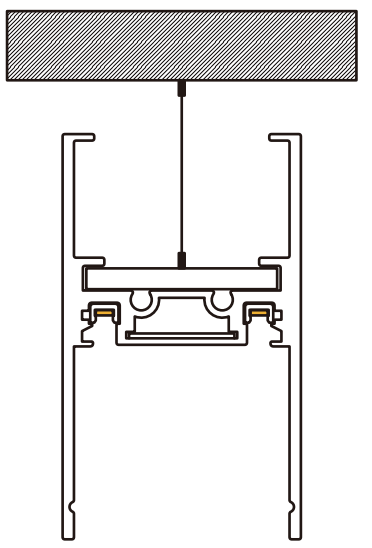

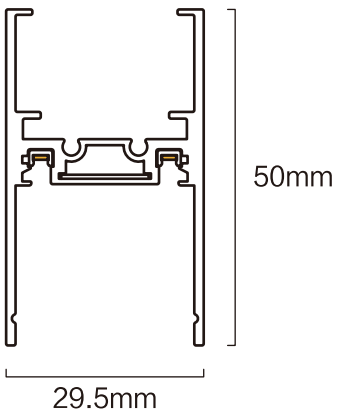

型号：YZ-M26C
电压：48V
颜色：黑 / 白
材质：铝
规格：1000mm
2000mm
3000mm

Product Code：YZ-M26C
Voltage：48V
Color：Black / White
Material: aluminum
Specifications: 1000mm
2000mm
3000mm

M26-超薄磁轨系统

Ultra thin Magnetic Track System

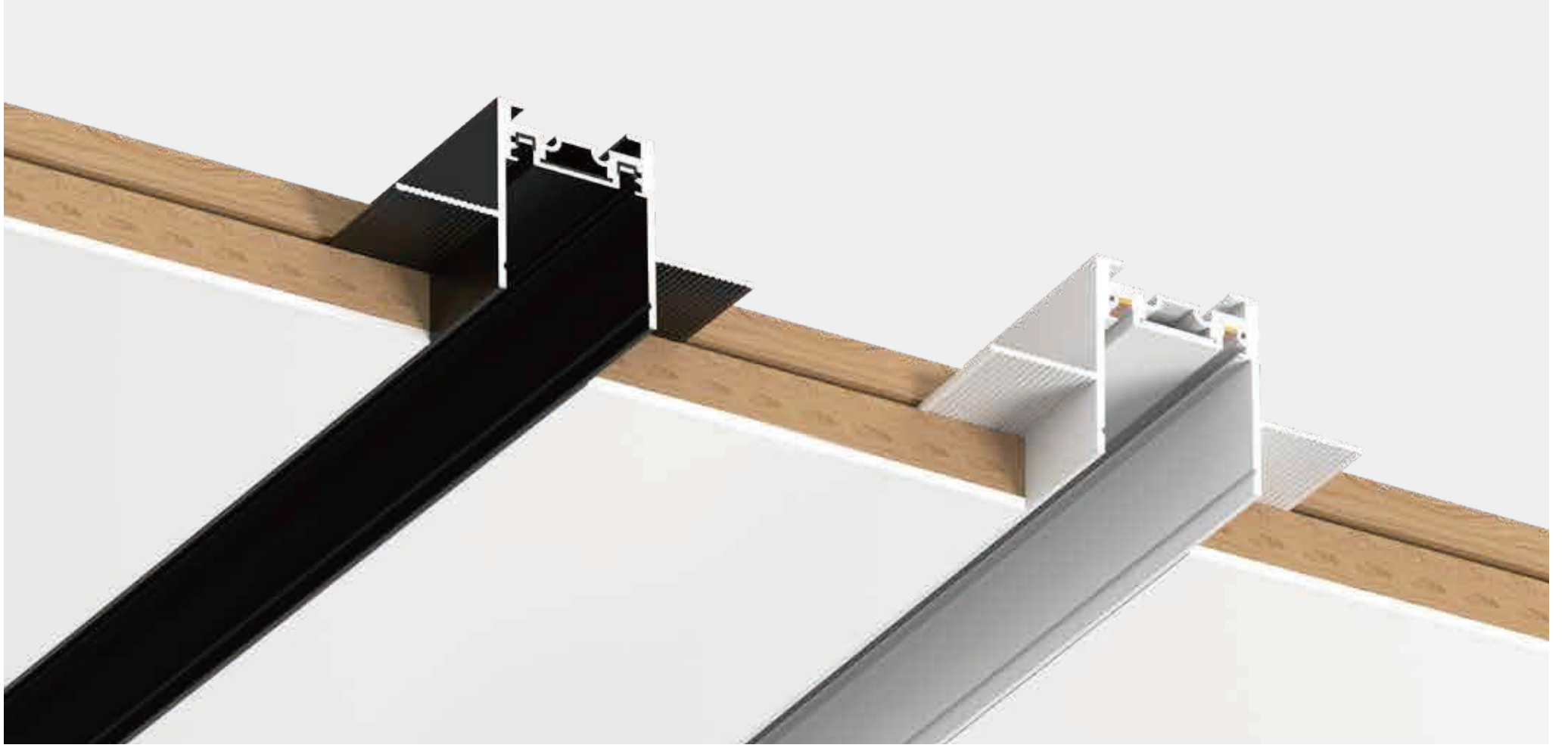

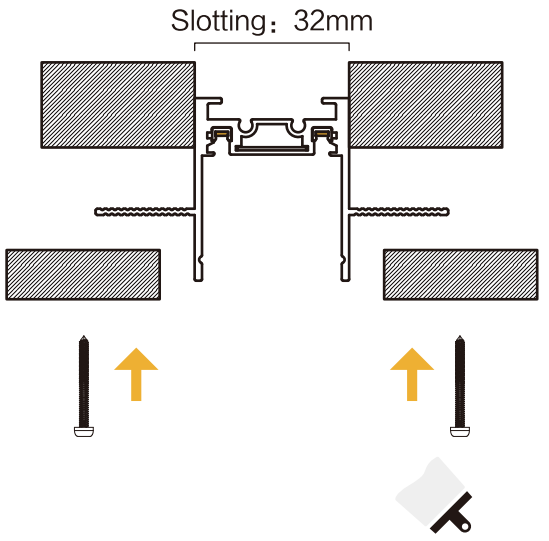

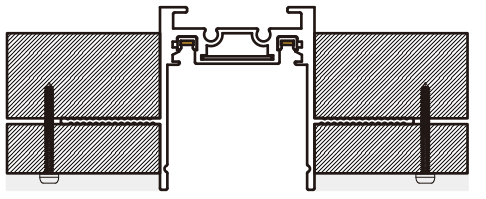

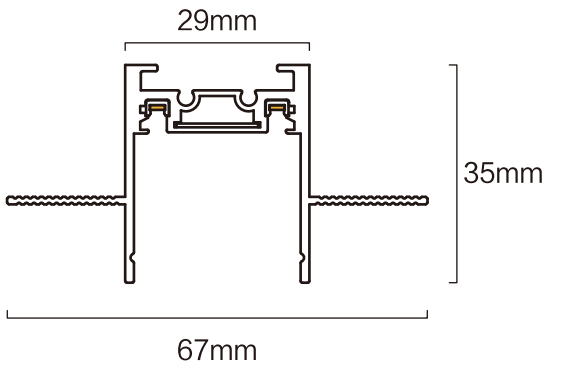

型号：YZ-M26D	Product Code：YZ-M26D
电压：48V	Voltage：48V
颜色：黑 / 白	Color：Black / White
材质：铝	Material: aluminum
规格：1000mm	Specifications: 1000mm
2000mm	2000mm
3000mm	3000mm

规格/Specifications：1m / 1.5m / 2m / 3m

M26-超薄磁轨系统

Ultra thin Magnetic Track System

型号：弧形转角拼接件

Product Code：YZ-M26A-LC

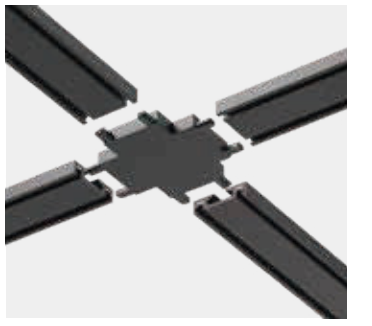

型号：垂直90度角拼接件

Product Code：YZ-M26A-LV

型号：一字拼接件

Product Code：YZ-M26A-I

型号：水平转角拼接件

Product Code：YZ-M26A-L

型号：T字型拼接件

Product Code：YZ-M26A-T

型号：十字型拼接件

Product Code：YZ-M26A-X

M26-超薄磁轨系统

Ultra thin Magnetic Track System

型号：输入模块

Product Code：YZ-M26-X

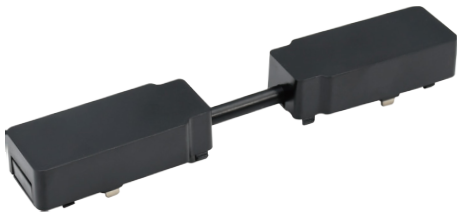

型号：I型双向导电模块

Product Code：YZ-M26-I

型号：L型转角导电模块

Product Code：YZ-M26-L

M26-超薄磁轨系统

Ultra thin Magnetic Track System

DC 48V

型号：YZ-M26-100W 变压器

YZ-M26-200W 变压器

Product Code：

YZ-M26-100W−Transformer

YZ-M26-200W−Transformer

型号：储线盒

Product Code：YZ-M26-H

M26-超薄磁轨系统
Ultra thin Magnetic Track System

Show：明装

常规组件：
明装轨道条
变压器
藏线盒
灯具

选配：
各种接头

Show：批灰/暗装

常规组件：
明装轨道条
变压器
藏线盒
灯具

选配：
各种接头

Show：吊装

常规组件：
吊装轨道条
吊线包
变压器
灯具

选配：
各种接头

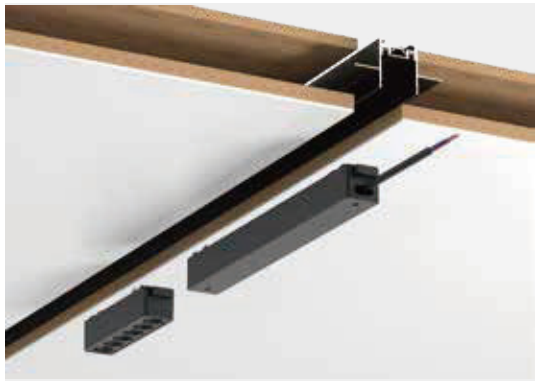

Show：预埋/暗装

常规组件：
暗装轨道条
变压器
灯具

选配：
各种接头

佛山市南海银照灯饰电器有限公司
Foshan Sampo Lighting & Electrical Co., Ltd.

地址：佛山市南海区丹灶镇罗行四约村罗文杰厂房之一
ADD: Luowenjie Factory Building, Luohang Siyue Village, Danzao Town, Nanhai Dist, Foshan , Guangdong, CN